EQUIPAMIENTO DE TALLER
WORKSHOP EQUIPMENT
ÉQUIPEMENT D'ATELIER

DAMA RL
2023

NOSOTROS
ABOUT US

SUMINISTROS DAMA RL

SUMINISTROS DAMA RL SPAIN se encuentra en la Región de Murcia, Fundada en 2009, siendo estos días ya un referente mundial en el sector de la automoción. Ofrece una amplia gama de productos, tanto maquinaria, como herramientas de taller.

SUMINISTROS DAMA RL SPAIN is located in the Region of Murcia, south east Spain. Founded in 2009, having already become a world leader in the automotive industry and offering a wide range of products, in both equipment and workshop tools.

DEPARTAMENTO DE VENTAS
SALES DEPARTMENT

INTERNATIONAL CALL CENTER

SERVICIO TÉCNICO DE AYUDA
AFTER SALES SERVICE

DPTO.MARKETING Y PLANIFICACIÓN
MARKETING AND PLANNING

DEPARTAMENTO DE CALIDAD
QUALITY DEPARTMENT

LOGÍSTICA
LOGISTICS

DAMARL.COM

INSTAGRAM FACEBOOK LINKEDIN YOUTUBE

ÍNDICE / INDEX / INDICE

- DESMONTADORAS DE NEUMÁTICOS / TYRE CHANGER / DÉMONTES DE PNEUS 6
- ACCESORIOS DE DESMONTADORAS / TYRE CHANGER ACCESORIES / ACCESSOIRES DE DÉMONTES PNEUS 16
- EQUILIBRADORAS DE RUEDAS / WHEEL BALANCER / ÉQUILIBREUSES DE ROUE 18
- ACCESORIOS DE EQUILIBRADORAS / WHEEL BALANCER ACCESORIES / ACCESSOIRES D'ÉQUILIBREUSE 26
- ALINEADORES / ALIGNMENT / APPAREILS DE GÉOMÉTRIE 28
- ACCESORIOS ALINEACIÓN / ALIGNMENT ACCESORIES / ACCESSOIRES GÉOMÉTRIE 31
- ELEVADORES DE TALLER / LIFTING EQUIPMENT / PONTS ÉLÉVATEURS 32
- ACCESORIOS DE ELEVADORES / LIFTS ACCESORIES / ACCESSOIRES PONTS ÉLEVATEURS 67
- EQUIPOS ESPECIALIZADOS / SPECIALIZED EQUIPMENT / ÉQUIPEMENT SPÉCIALISÉ 68
- PRODUCTOS QUÍMICOS / CHEMICAL PRODUCTS / PRODUITS CHIMIQUES 74

- MOBILIARIO TALLER / WORKSHOP FURNITURE / WORKSHOP FURNITURE 76
- HIDRÁULICA / HYDRAULIC / HYDRAULIQUE 82
- NEUMÁTICA / PNEUMATIC / PNEUMATIQUE 94
- LUBRICACIÓN / LUBRICATION / LUBRIFICATION 98
- EQUIPAMIENTO DE TALLER / WORKSHOP EQUIPMENT /ACCESOIRES D'ATELIER 102
- HERRAMIENTA MANUAL / TOOLS / OUTIL MANUEL 106
- GAMA ELÉCTRICA / ELECTRICAL RANGE / GAMME ELECTRIQUE 110
- ILUMINACIÓN / ILUMINATION / ÉCLAIRAGE 116
- LIMPIEZA, PROTECCIÓN Y EQUIPOS INDIVIDUALES / CLEANING, INDIVIDUAL PROTECTION EQUIPMENT NETTOYAGE, PROTECTION ET ÉQUIPEMENT INDIVIDUEL 126

dama

DESMONTADORAS DE NEUMÁTICOS
TYRE CHANGER
DÉMONTES DE PNEUS

DM189HPD–S 400V

DESMONTADORA AUTOMÁTICA
TANQUE INFLADOR / UÑA AUTOMÁTICA

- Leverless hook - Uña automática para uso sin palanca
- Columna Abatible
- Filtro regulador aire / aceite
- Pistola de inflado (con manómetro)
- Depósito de aire para inflado TUBELESS
- Barra para desmontaje de neumático
- Cubo para jabón
- Protecciones de plástico para la uña desmontadora / garras
- Pedales redondeados antiatrapamiento
- 2 posiciones de pala destalonadora
- 2 posiciones para anchura de llanta en brazo de destalonar
- Versión 400V / 3Ph incluye motor de 2 velocidades
- Disponible sin uña automática (Leverless Hook)
- Doble velocidad de giro: 0.85KW/1.1KW

AUTOMATIC TYRE CHANGER
TUBELESS INFLATION / LEVERLESS HOOK

- Leverless hook device included
- Tilt column action
- Air / oil filter/regulator
- Tyre inflation with pressure gauge
- Tubeless inflation
- Tyre lever
- Soap bucket
- Plastic protectors for demount head / jaws
- Antitrap pedal shape
- 2 positions for bead breaker
- 2 positions for rim width adjust
- Twin speed for 400V/3Ph version
- Double speed: 0.85KW/1.1KW

DÉMONTE - PNEUS AUTOMATIQUE
RÉSERVOIR DE GONFLAGE / GRIFFE AUTOMATIQUE

- Crochet sans levier- détalonneur automatique
- Colonne pliable
- Filtre régulateur air / huile
- Pistolet de gonflage (avec manomètre)
- Réservoir d'air pour le gonflage TUBELESS
- Levier de démontage des pneus
- Seau à savon
- Protecteurs en plastique pour le détalonneur / les mors
- Pédales arrondies anti-coincement
- 2 positions de bec brise-talons
- 2 positions pour la largeur de jante sur le bras en brise-talons
- La version 400V / 3Ph comprend un moteur à 2 vitesses
- Disponible sans détalonneur automatique (leverless hook)
- Double vitesse : 0.85KW/1.1KW

AA390H
BRAZO DE AYUDA
ASSIST ARM OPTIONAL
BRAS D'ASSISTANCE EN OPTION

OPCIONAL - OPTIONAL - OPTIONNEL

	15" - 28"
	13" - 24"
	1100 mm
	3" - 14"
	8 - 10 bar
	3200 KG
	0.85 KW
	400V/3ph/50Hz 0.85KW/1.1KW
KG	265 KG

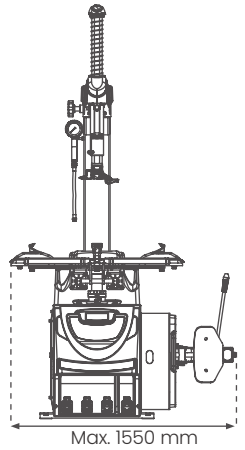

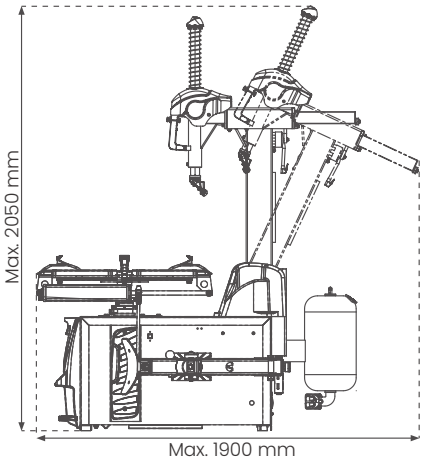

DESMONTADORA AUTOMÁTICA
TANQUE INFLADOR / PLATO HASTA 25"

- Columna abatible neumática
- Filtro regulador aire / aceite
- Pistola de inflado (con manómetro)
- Depósito de aire para inflado TUBELESS
- Barra para desmontaje de neumático
- Cubo para jabón
- Protecciones de plástico para la uña desmontadora / garras
- Pedales redondeados antiatrapamiento
- 2 posiciones de pala destalonadora
- Versión 400V / 3Ph incluye motor de 2 velocidades

AUTOMATIC TYRE CHANGER
TUBELESS INFLATION / PLATE UP TO 25"

- Pneumatic Tilt back post
- Air / oil filter/regulator
- Tyre inflation with pressure gauge
- Tubeless inflation
- Tyre lever
- Soap bucket
- Plastic protectors for demount head / jaws
- Antitrap pedal shape
- 2 positions for bead breaker
- Twin speed for 400V/3Ph version

DÉMONTE - PNEUS AUTOMATIQUE
RÉSERVOIR DE GONFLAGE / JUSQU' À 25"

- Colonne basculante
- Filtre régulateur air / huile
- Pistolet de gonflage (avec manomètre)
- Réservoir d'air pour le gonflage TUBLESS
- Levier de démontage des pneus
- Seau à savon
- Protecteurs en plastique pour le détalonneur / les mors
- Pédales arrondies anti-coincement
- 2 positions de bec brise-talons
- La version 400V / 3Ph comprend un moteur à 2 vitesses

	14" - 25"
	12" - 22"
	1120 mm
	3" - 13"
	8 - 10 bar
	3200 KG
	0.75 KW 1.1 KW
	400V/3ph/50Hz 230V/1ph/50Hz 0.75KW/1.1KW
KG	297 KG

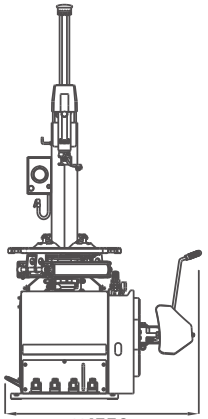

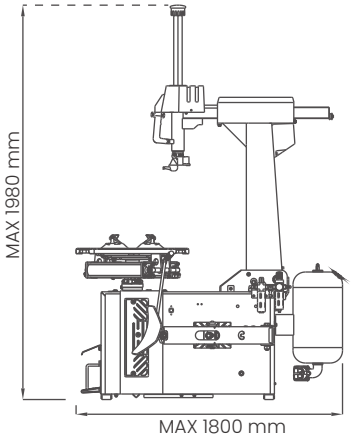

AA320
BRAZO DE AYUDA
ASSIST ARM OPTIONAL
BRAS D'ASSISTANCE EN OPTION

OPCIONAL - OPTIONAL - OPTIONNEL

DM185D 230V
DM185D 400V

DESMONTADORA AUTOMÁTICA
COLUMNA ABATIBLE

- Filtro regulador aire / aceite
- Pistola de inflado (con manómetro)
- Barra para desmontaje de neumático
- Cubo para jabón
- Protecciones de plástico para la uña desmontadora / garras
- Dimensiones reducidas
- Pedales redondeados antiatrapamiento

AUTOMATIC TYRE CHANGER
PNEUMATIC TILT BACK POST

- Air oil filter/regulator
- Tyre inflator with pressure gauge
- Tyre lever
- Soap bucket
- Plastic protectors for demount head / jaws
- Reduced dimensions
- Antitrap pedal shape

DÉMONTE - PNEUS AUTOMATIQUE
POTENCE BASCULANTE

- Filtre régulateur air / huile
- Pistolet de gonflage (avec manomètre)
- Levier de démontage des pneus
- Seau à savon
- Protecteurs en plastique pour le détalonneur / les mors
- Dimensions reduites
- Pédales arrondies anti-coincement

	13" - 23"
	11" - 20"
	940 mm
	3" - 12"
	8 - 10 bar
	2600 KG
	0.75 KW 1.1 KW
	400V/3ph/50Hz 230V/1ph/50Hz
KG	250 KG

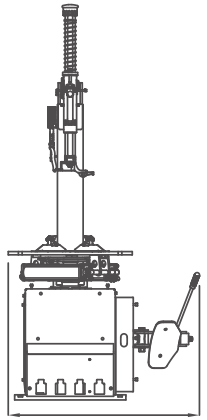

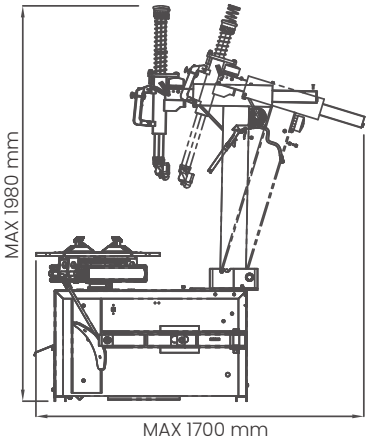

AA320D
BRAZO DE AYUDA
ASSIST ARM OPTIONAL
BRAS D'ASSISTANCE EN OPTION

OPCIONAL - OPTIONAL - OPTIONNEL

DESMONTADORA SEMI - AUTOMÁTICA
BRAZO DE BANDERA

- Filtro regulador aire / aceite
- Pistola de inflado (con manómetro)
- Barra para desmontaje de neumático
- Cubo para jabón
- Protecciones de plástico para la uña desmontadora / garras

SEMI AUTOMATIC TYRE CHANGER
SWING ARM ACTION

- Air/oil filter/regulator
- Tyre inflator with pressure gauge
- Tyre lever
- Soap bucket
- Plastic protectors for demount head / jaws

DÉMONTE - PNEUS SEMI - AUTOMATIQUE
BRAS PIVOTANT

- Filtre régulateur air / huile
- Pistolet de gonflage (avec manomètre)
- Levier de démontage des pneus
- Seau à savon
- Protecteurs en plastique pour le détalonneur / les mors

	12" - 21"
	10" - 18"
	960 mm
	3" - 12"
	8 - 10 bar
	2500 KG
	1.1 KW
	230V/1ph/50Hz
KG	179 KG

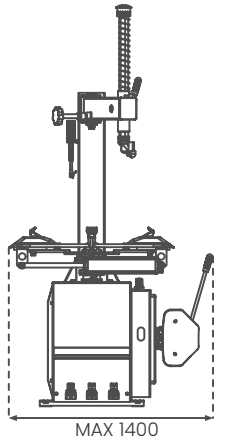

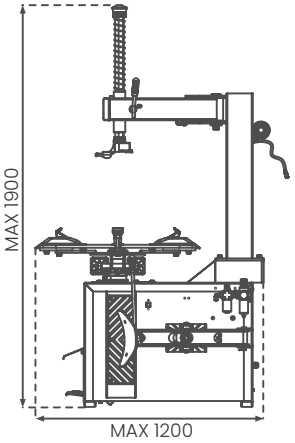

DESMONTADORA
INDUSTRIAL

- Desmontadora electro-hidráulica para ruedas de camión y autobús
- Máquina muy eficiente y resistente, que ofrece un gran rendimiento para el taller
- Juego de protección para llantas de aluminio disponible (Ver sección de accesorios)
- Motor de bomba hidráulica: 400V/3ph/50Hz/1.5KW
- Motor de caja de cambios: 400V/3ph/50Hz/1.8KW

HEAVY DUTY
TYRE CHANGER

- Heavy duty electro-hydraulic tyre changer for trucks and buses.
- It is indeed a very efficient machine with a very high performance for your workshop.
- Protection kit for aluminum tyres available (see accessories)
- Hydraulic pump power: 400V/3ph/50Hz/1.5KW
- Gearbox power: 400V/3ph/50Hz/1.8KW

DÉMONTE-PNEUS
INDUSTRIEL

- Démonte-pneus électro-hydraulique pour roues de camions et bus
- Machine très efficace et résistante qui offre de grandes performances pour l'atelier
- Kit de protection pour roues en aluminium disponible (Voir la section accessoires)
- Moteur de pompe hydraulique : 400V/3ph/50Hz/1.5KW
- Moteur de boîte de vitesses : 400V/3ph/50Hz/1.8KW

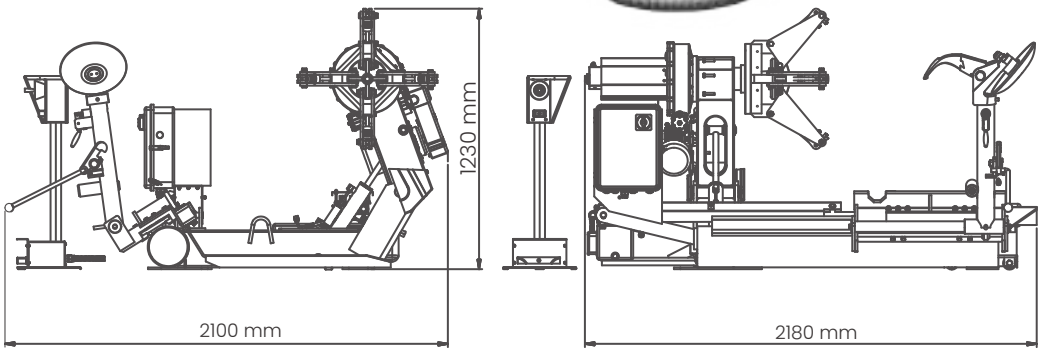

14" - 26"

1500 mm

1000 mm

130 - 150 bar

2700 KG

<75 db

1.5 KW
1.8 KW

400V/3ph/50Hz

775 KG

INCLUIDO - INCLUDED - INCLUS

Desmontable largo
Long crowbar
Levier de démontage long

Desmontable de 20"
Crowbar 20"
Levier de démontage 20"

Desmontable de 24"
Crowbar 24"
Levier de démontage 24"

Mordaza
Clamp
Mors

Protector desmontable de 24"
Crowbar cover 24"
Protecteur amovible 24 "

Protector desmontable de 20"
Crowbar cover 20"
Protecteur amovible 20 "

Brocha
Brush
Pinceau

OPCIONAL - OPTIONAL - OPTIONNEL

Protector para llantas de aluminio
Jaw cover
Protecteur jantes en aluminium

DESMONTADORA INDUSTRIAL
AUTOMÁTICA

• Desmontadora industrial/agrícola, electro-hidráulica.
• Máquina muy eficiente y resistente que ofrece un gran rendimiento para el taller.
• Capacidad para llantas de 14-42". Doble velocidad de rotación.
• Motor de bomba hidráulica: 400V/3ph/50Hz/2.2 KW
• Motor de caja de cambios: 400V/3ph/50Hz/2.2 KW

HEAVY DUTY TYRE CHANGER
AUTOMATIC

• Industrial/agricultural, electro-hydraulic tire changer.
• Very efficient and resistant machine that offers great performance for the workshop.
• Capacity for 14-42" wheels. Double speed of rotation.
• Hydraulic pump power: 400V/3ph/50Hz/2.2 KW
• Gearbox power: 400V/3ph/50Hz/2.2 KW

DÉMONTE-PNEUS INDUSTRIEL
AUTOMATIQUE

• Démonte-pneus électro-hydraulique industriel / agricole
• Très efficace et résistante qui offre de grandes performances pour l'atelier
• Capacité des jantes de 14" à 42". Double vitesse de rotation
• Moteur de pompe hydraulique : 400V/3ph/50Hz/2.2 KW
• Moteur de boîte de vitesses : 400V/3ph/50Hz/2.2 KW

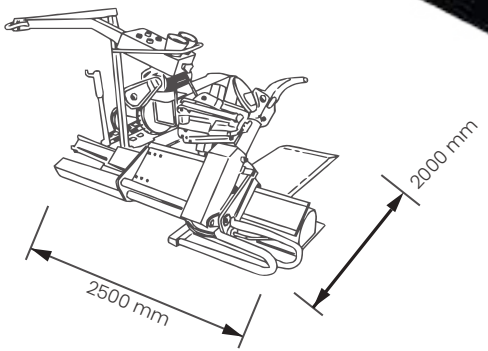

14" - 42"

2300 mm

1050 mm

1600 KG

3300 KG

dB <70 db

2.2 KW

400V/3ph/50Hz

KG 760 KG

INCLUIDO - INCLUDED - INCLUS

Desmontable largo
Long crowbar
Levier de démontage long

Mordaza
Clamp
Mors

Desmontable corto
Short crowbar
Levier de démontage court

OPCIONAL - OPTIONAL - OPTIONNEL

Juego protector llantas de aluminio
Alu-protect eaw cover
Protecteur jantes en aluminium

Kit de extensiones hasta 52"
Extensions set up to 52"
Extensions jusqu'à 52

DESMONTADORA INDUSTRIAL

• Desmontadora electro-hidráulica para ruedas de camión, autobús, vehículos industriales y agrícolas
• Motor de giro de doble velocidad
• Equipada con carro hidráulico para el movimiento de la rueda y consola de control
• Garras de agarre con 3 posiciones
• Protectores de garras disponibles (ver en accesorios)
• Motor de bomba hidráulica: 400V/3ph/50Hz/1.5KW
• Motor de caja de cambios: 400V/3ph/50Hz/2.4 - 3.0KW

HEAVY DUTY TYRE CHANGER

• Heavy duty electro-hydraulic tyre changer for trucks and buses, industrial and agricultural vehicles.
• It is indeed a very efficient machine fully automatic with twin speed.
• Equipped with hydraulic slider and control box.
• 3 jaw positions.
• Protection kit for aluminum tyres available (see accessories)
• Hydraulic pump power: 400V/3ph/50Hz/1.5KW
• Gearbox power: 400V/3ph/50Hz/2.4-3.0KW

DÉMONTE-PNEUS INDUSTRIEL

• Démonte-pneus électro-hydraulique pour roues de camions, bus, véhicules industriels et agricoles
• Moteur à double vitesse de rotation
• Équipé d'un chariot hydraulique pour le mouvement des roues et d'une console de commande
• Griffes de préhension à 3 positions
• Protecteurs à griffes disponibles (voir accessoires).
• Moteur de pompe hydraulique : 400V/3ph/50Hz/1.5KW
• Moteur de boîte de vitesses : 400V/3ph/50Hz/2.4-3.0KW

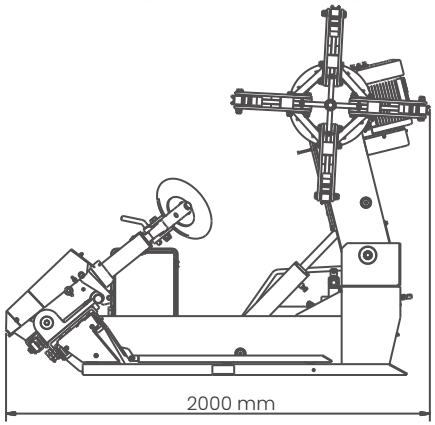

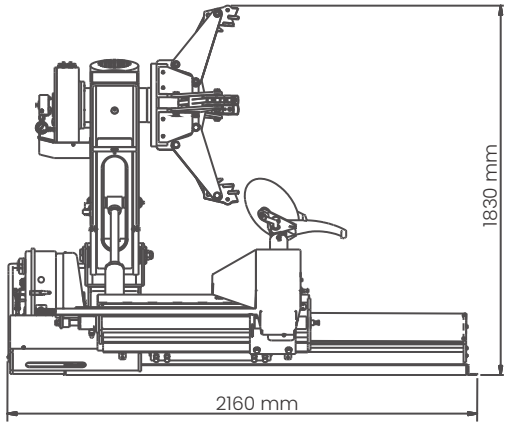

14" - 46"

46" - 56" Ext

2300 mm

1100 mm

130 - 150 bar

3000 KG

dB <75 db

1.5 KW
2.4-3.0 KW

400V/3ph/50Hz

KG 1252 KG

INCLUIDO - INCLUDED - INCLUS

- **Desmontable largo** / Long crowbar / **Levier de démontage long**
- **Desmontable de 20"** / Crowbar 20" / **Levier de démontage 20"**
- **Desmontable de 24"** / Crowbar 24" / **Levier de démontage 24"**
- **Mordaza** / Clamp / **Mors**
- **Protector desmontable de 24"** / Crowbar cover 24" / **Protecteur amovible 24 "**
- **Protector desmontable de 20"** / Crowbar cover 20" / **Protecteur amovible 20 "**
- **Brocha** / Brush / **Pinceau**
- **Extensiones** / Extensions / **Extensions**
- **Set protector llantas de aluminio** / Extensions set up to 52" / **Extensions jusqu'à 52**

CAMBIADOR DE NEUMÁTICOS

- Diámetro de la llanta: 16”- 22,5”
- Ancho de moldura: 460 mm
- Diámetro máximo de la rueda: 1300 mm
- Alimentación: 380V / 220V
- Rotación por minuto: 5.5r/min
- Presión de trabajo: 130 bares
- Dimensiones del embalaje: 1400x1200x2000 mm
- Carga en 20 pies. contenedor: 4 juegos
- Carga en 40 pies. contenedor: 9 juegos

TYER CHANGER

- Rim diameter: 16”- 22.5”
- TRim width: 460 mm
- Max wheel diameter: 1300 mm
- Powers supply: 380V / 220V
- Rotation per minute: 5.5r / min
- Working pressure: 130 bar
- Packing dimensions: 1400x1200x2000 mm
- Loading in 20 Ft. container: 4 sets
- Loading in 40 Ft. container: 9 sets

CHANGEUR DE PNEUS

- Diamètre de la jante : 16 pouces - 22,5 pouces
- Largeur de garniture : 460 mm
- Diamètre de roue max : 1 300 mm
- Alimentation : 380V / 220V
- Rotation par minute : 5,5 r/min
- Pression de travail : 130 bars
- Dimensions de l'emballage : 1 400 x 1 200 x 2 000 mm
- Chargement en 20 pi. conteneur : 4 ensembles
- Chargement en 40 pieds. conteneur : 9 ensembles

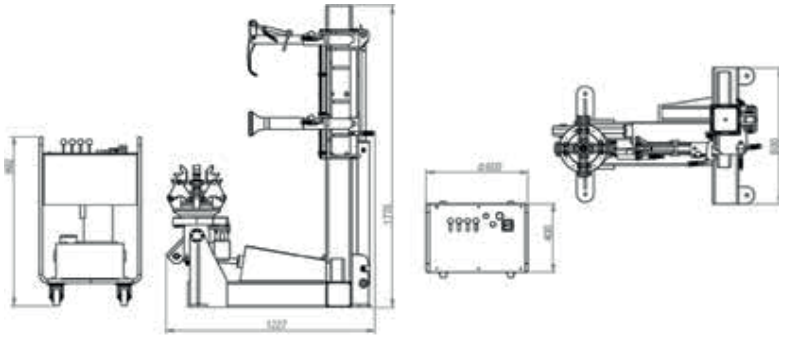

1200 MM

17.5 / 19.5/ 22.5

445 MM

____ KG

DESMONTADORA SEMI - AUTOMÁTICA
BRAZO DE BANDERA

- Filtro regulador aire / aceite
- Manómetro para inflado
- Brazo de bandera con dos brazos de asistencia
- Cubo para jabón
- Protección de plástico para garras

SEMI AUTOMATIC TYRE CHANGER
SWING ARM ACTION

- Air/oil filter/regulator
- Tyre inflator with pressure gauge
- Flag arm with two assist arms
- Soap bucket
- Plastic protectors for demount head / jaws

DÉMONTE - PNEUS SEMI - AUTOMATIQUE
BRAS DE DRAPEAU

- Filtre régulateur air / huile
- Pistolet de gonflage (avec manomètre)
- Bras pivotant avec deux bras d'assistence
- Seau à savon
- Protecteurs en plastique pour le détalonneur / les mors

13" - 25"

11" - 23"

1000 mm

3" - 14"

8 - 10 bar

2400 KG

1.1 KW

230V/1ph/50Hz

249 KG

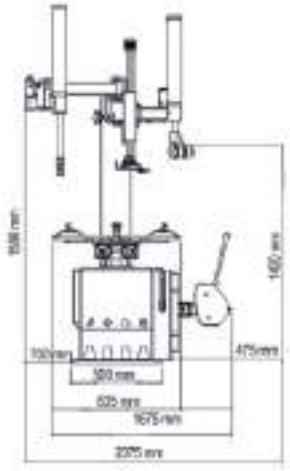

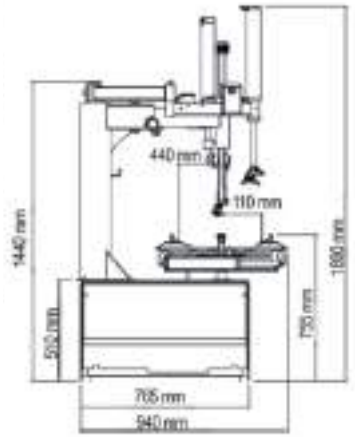

DESMONTADORA AUTOMÁTICA
COLUMNA ABATIBLE

- Filtro regulador aire / aceite
- Columna abatible
- Doble posición de garras
- Bandeja para accesorios
- Manómetro para inflado
- Gran rango de tamaños
- Protección de plástico para garras

AUTOMATIC TYRE CHANGER
PNEUMATIC TILT BACK POST

- Air/oil filter/regulator
- Tilt column action
- Double claw position
- Accesory tray
- Tyre inflator with pressure gauge
- Wide range of sizes
- Plastic protectors for demount head / jaws

DÉMONTE - PNEUS AUTOMATIQUE
POTENCE BASCULANTE

- Filtre régulateur air / huile
- Colonne pliable
- Double position des griffes
- Plateau d'accesoires
- Pistolet de gonflage (avec manomètre)
- Large gamme de tailles
- Protecteurs en plastique pour le détalonneur / les mors

HDM350
BRAZO DE AYUDA
ASSIST ARM OPTIONAL
BRAS D'ASSISTANCE EN OPTION

OPCIONAL - OPTIONAL - OPTIONNEL

	13" - 25"
	11" - 23"
	1000 mm
	3" - 14"
	8 - 10 bar
	2600 KG
	1.1 KW 0.75 KW
	400V/3ph/50Hz 230V/1ph/50Hz
KG	272 KG

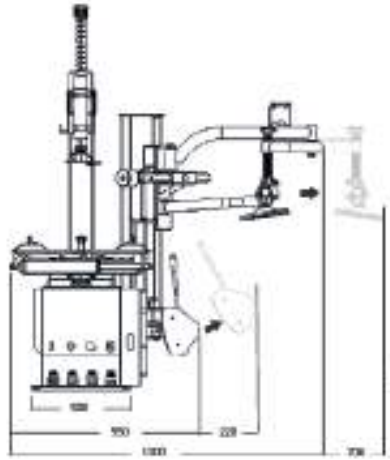

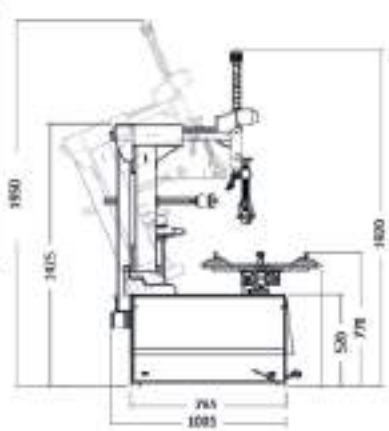

ACCESORIOS OPCIONALES / OPTIONAL ACCESSORIES / ACCESSOIRES EN OPTION

DM70

ELEVADOR DE RUEDAS PARA DESMONTADORA NEUMÁTICA
WHEEL LIFT FOR TYRE CHANGER
LÈVE ROUES PNEUMATIQUE POUR DÉMONTE - PNEW

- DM185TID2 230V
- DM185TID2 400V
- DM185A
- DM190 230V
- DM190 400V
- DM189HPD-S 400V

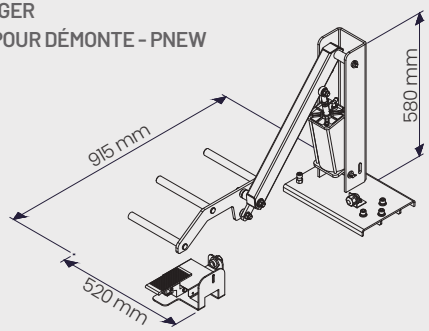

DM66

ELEVADOR DE RUEDAS PARA DESMONTADORA NEUMÁTICA
WHEEL LIFT FOR PNEUMATIC CHANGER
LÈVE ROUES PNEUMATIQUE POUR DÉMONTE - PNEW

- DM185TID2 230V
- DM185TID2 400V
- DM185A
- DM190 230V
- DM190 400V
- DM189HPD-S 400V

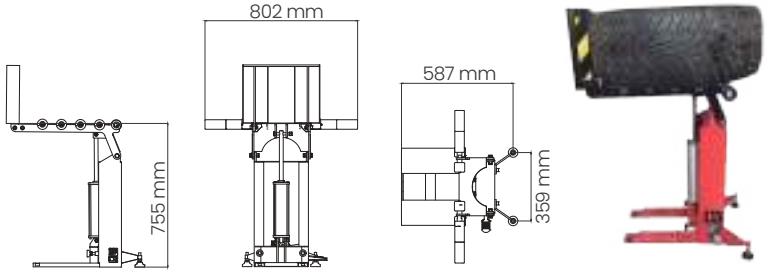

DM80WL

ELEVADOR DE RUEDAS
WHEEL LIFT
LÈVE ROUES

- DM185TID2 230V
- DM185TID2 400V
- DM185A
- DM190 230V
- DM190 400V
- DM189HPD-S 400V

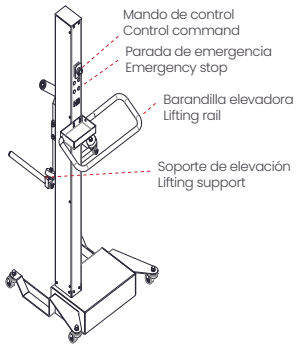

80 KG

1290 mm

180W/24V/20Ah

77 KG

DM80N

ELEVADOR DE RUEDAS
WHEEL LIFT
LÈVE ROUES

• Macimum wheel width:	400 mm
• Maximum wheel diameter:	1100 mm
• Maximum wheel weight:	80 Kg
• Transmission stroke:	585 mm
• Pressure:	6 Bar
• Maximum width:	650 mm
• Maximum lenght:	950 mm
• Maximum height:	1225 mm
• Weight:	46 Kg
• Noise level under operating conditions:	<70 dB (A)

ACCESORIOS OPCIONALES / OPTIONAL ACCESSORIES / ACCESSOIRES EN OPTION

AA320
BRAZO DE AYUDA PARA RUN FLAT Y PERFIL BAJO
ASSIST ARM RUN FLAT AND LOW PROFILE
BRAS D'ASSITENCE PNEUMATIQUE

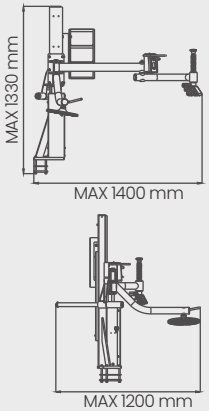

- DM185TID2 230V
- DM185TID2 400V
- DM185A

AA320D
BRAZO DE AYUDA PARA RUN FLAT Y PERFIL BAJO
ASSIST ARM RUN FLAT AND LOW PROFILE
BRAS D'ASSITENCE PNEUMATIQUE

- DM185D 230V
- DM185D 400V

HDM350
BRAZO DE AYUDA
ASSIST ARM OPTIONAL
BRAS D'ASSISTANCE EN OPTION

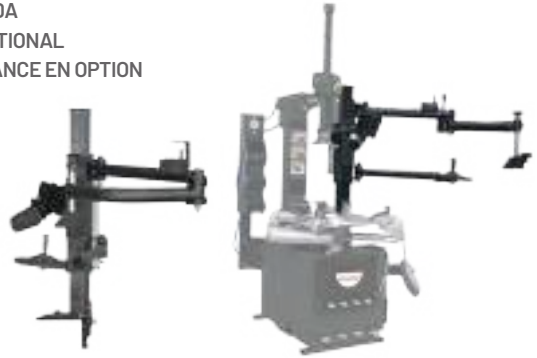

- HDM186

AA390H
BRAZO DE AYUDA PARA RUN FLAT Y PERFIL BAJO
ASSIST ARM RUN FLAT AND LOW PROFILE
BRAS D'ASSISTANCE POUR RUN FLAT ET PROFIL BAS

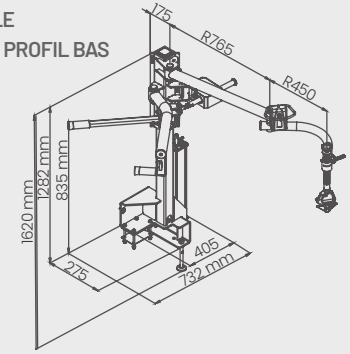

- DM189HPD-S 400V

ACCESORIOS OPCIONALES / OPTIONAL ACCESSORIES / ACCESSOIRES EN OPTION

REF.			
C-54-8000019	PROTECTOR PLÁSTICO BARRA DESMONTADORA / CROWBAR COVER / PROTECTEUR EN PLASTIQUE POUR LEVIER	DM190 - DM185D - DM185TID2 - DM189HPD-S	
C-54-8000003	BARRA DESMONTABLE / CROWBAR / LEVIER DE DÉMONTAGE	DM190 - DM185D - DM185TID2 - DM189HPD-S	
C-90-1000013	PROTECTOR DE PALA DESTALONAR / BLADE COVER / PROTECTION D'ÉTALONNEUR	DM190 - DM185D - DM185TID2 - DM189HPD-S	
C-54-8000005	SET 4 - PROTECTORES DE GARRAS PLÁSTICO / JAW COVER (SET OF 4) / PROTECTEUR MORS (JEU DE 4)	DM190 - DM185D - DM185TID2 - DM189HPD-S	
REF.01	KIT V&M ASISTENTE DE MONTAJE Y DESMONTAJE DE CUBIERTA / ASSEMBLY - DISASSEMBLY ASSISTANT / ASSISTANT AU MONTAGE ET AU DÉMONTAGE DES PNEUS	DM190 - DM185D - DM185TID2 - DM189HPD-S	
CT-S-0110000	CAMBIO RÁPIDO / QUICK CHANGE TOOL / CONNECTEUR RAPIDE	DM190 - DM185D - DM185TID2	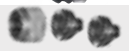
REF.09-28MM	ADAPTADOR UÑA DE PLASTICO DESMONTADORA Ø 28 mm / BOLT FOR PLASTIC DEMOUNT HEAD 28 mm / ARBRE POUR ONGLET À DOUBLE ANCRAGE 28 mm	DM190 - DM185D - DM185TID2	

ACCESORIOS OPCIONALES / OPTIONAL ACCESSORIES / ACCESSOIRES EN OPTION

REF.			
REF.09-29MM	ADAPTADOR UÑA DE PLASTICO DESMONTADORA Ø 29 mm / BOLT FOR PLASTIC DEMOUNT HEAD 29 mm / ARBRE POUR ONGLET À DOUBLE ANCRAGE 29 mm	DM190 - DM185D - DM185TID2	
REF.09-30MM	ADAPTADOR UÑA DE PLASTICO DESMONTADORA Ø 30 mm / BOLT FOR PLASTIC DEMOUNT HEAD 30 mm / ARBRE POUR ONGLET À DOUBLE ANCRAGE 30 mm	DM190 - DM185D - DM185TID2	
REF.05R	UÑA DE PLÁSTICO ADAPTADOR PARA REF.09 / PLASTIC DEMOUNT HEAD / ONGLET PLASTIQUE À DOUBLE ANCRAGE	DM190 - DM185D - DM185TID2	
CT-S-0120000	SET UÑA DE PLÁSTICO CON TUERCA EJE 28 mm DAMA / PLASTIC DEMOUNT HEAD ASSY 28 mm / JEU D'ONGLETS EN PLASTIQUE AVEC ECROU D'AXE 28 mm	DM190 - DM185D - DM185TID2	
CT-S-0120002	UÑA DE PLÁSTICO PARA TUERCA DAMA / PLASTIC DEMOUNT HEAD / ONGLET PLASTIQUE	DM190 - DM185D - DM185TID2	
C-21-8000002	UÑA METÁLICA DE MOTOCICLETA EJE 28 mm / MOTORCYCLE DOMUNT HEAD 28 mm / ONGLET POUR MOTO AXE 28 mm	DM190 - DM185D - DM185TID2	
C-54-0001000	UÑA METÁLICA DE COCHE EJE 28 mm / METAL DEMOUNT HEAD 28 MM / ONGLET MÉTALLIQUE AXE 28 mm	DM190 - DM185D - DM185TID2	
TC-10-8300005 (PROTECTOR/COVER/PROTECTION) TC-20-6000004 (TACO NYLON/NILON PAD/PROTECTION NYLON)	PROTECTOR METÁLICO LLANTAS DE ALUMINIO / JAW COVER / PROTECTEUR JANTES EN ALUMINIUM	DM588	
TC-20-6200002 (PROTECTOR/COVER/PROTECTION) TC-20-6000004 (TACO NYLON/NILON PAD/PROTECTION NYLON)	SET PROTECTOR LLANTAS DE ALUMINIO / JAW COVER / PROTECTEUR JANTES EN ALUMINIUM	DM590	
DM589ALU-PROTEC	JUEGO PROTECTOR LLANTAS DE ALUMINIO / ALU-PROTECT EAW COVER / PROTECTEUR JANTES EN ALUMINIUM	DM589	
DM589-52"EXTENS	KIT DE EXTENSIONES HASTA 52" / EXTENSIONS SET UP TO 52" / EXTENSIONS JUSQU'À 52"	DM589	
C-M-0400000	ADAPTADOR MOTO / MOTORCYCLE ADPATOR FOR TYRE CHANGER / ADAPTATEUR MOTO	DM190 - DM185D - DM185TID2 - DM189HPD-S	
CT-M-0100001	GARRA DE PLÁSTICO ADAPTADOR MOTO / PLASTIC PROTECTION MOTORCYCLE ADAPTER / GRIFFE EN PLASTIQUE ADAPTATEUR MOTO	DM190 - DM185D - DM185TID2 - DM189HPD-S	
C-7C-1000008	TAMPÓN DESTALONAR FORMA RECTANGULAR / RECTANGULAR RIM SUPPORT / BLOC SUPPORT D'ÉTALONNEUR / RECTANGULAIRE	DM190 - DM185D - DM185TID2 - DM189HPD-S	
C-54-1000006	TAMPÓN DESTALONAR DESTALONAR FORMA "T" / SHAPE T RIM SUPPORT / PROTECTION D'ÉTALONNEUR EN CAOUTCHOUC	DM185A	
C-54-1300014	UÑA PLASTICO CON CLIP PARA UÑA DE METAL CON RODILLO / PROTECTION DEMOUNT HEAD / PROTECTION D'ÉTALONNEUR EN CAOUTCHOUC	DM190 - HDM185D - HDM185TID2	
C-54-8000007	INJERTO DE PLASTICO PARA UÑA DE METAL / PROTECTION DEMOUNT HEAD / ONGLET PLASTIQUE POUR TÊTE METAL	DM190 - DM185D - DM185TID2	
CT-S-0600100	BASE CON RODILLOS PARA RUEDAS / ROLLERS FOR WHEELS / ROULEAUX POUR ROUE	DM190 - DM185D - DM185TID2 - DM189HPD-S	
TC-10-8200000	MORDAZA DESMONTADORA DE CAMIÓN / CLAMP / MORS	DM588 - DM589 - DM590	
HHMT88653	UÑA METALICA DE MOTOCICLETA / METALLIC NAIL OF MOTORCYCLE / CLOU MÉTALLIQUE DE MOTO	HDM186	
HHMT88654	ADAPTADOR DE MOTO DESMONTADORA / TIMER MOTORCYCLE ADAPTER / ADAPTATEUR MOTO MINUTERIE	HDM186	
HDM186-112	TAMPON DESTALONADOR / BEAD BREAKER BUFFER / TAMPON DE DÉTALLAGE	HDM186 - HDM706E	
HHM186-203	UÑA METALICA ESTANDAR / STANDARD METAL NAIL / CLOU MÉTALLIQUE STANDARD	HDM186	
HDM186-204	UÑA PLASTICO PARA GARRA / PLASTIC NAIL FOR CLAW / CLOU EN PLASTIQUE POUR GRIFFE	HDM186	
HDM186-207	INJERTO DE PLASTICO PARA UÑA METALICA / PLASTIC GRAFT FOR METALLIC NAIL / GREFFON PLASTIQUE POUR ONGLE MÉTALLIQUE	HDM186	
HDM186-519	PROTECTOR PLASTICO PARA GARRA / PLASTIC PROTECTOR FOR CLAW / PROTECTEUR PLASTIQUE POUR GRIFFE	HDM186	

dama

EQUILIBRADORAS DE RUEDAS
WHEEL BALANCER
ÉQUILIBREUSES DE ROUE

EQUILIBRADORA
ELECTRÓNICA

- 3 programas para llantas de aleación
- Autocalibración
- Equilibrado estático y dinámico
- Tiempo de equilibrado: 10 s
- Velocidad de giro: 200 rpm
- Precisión: +- 1 g / +-5 g
- Diámetro de eje: 36 mm

WHEEL BALANCER
ELECTRONICS

- 3 programs for alloy rims
- Autocalibration
- Static and dynamic balancing
- Balacing time: 10 s
- Rotating Speed: 200 rpm
- Balancing precision: +- 1 g / +-5 g
- Shaft diameter: 36 mm

EQUILIBREUSE
ÉLECTRONIQUE

- 3 programmes pour jantes alliage
- Autocalibration
- Équilibrage statique et dynamique
- Temps d'équilibrage : 10 s
- Vitesse de rotation : 200 rpm
- Précision : +- 1 g / +-5 g
- Diamètre de l'arbre : 36 mm

10 s

12" - 22"

1100 mm

1,5" - 20"

65 KG

0.25 KW

230V/1ph/50Hz

112 KG

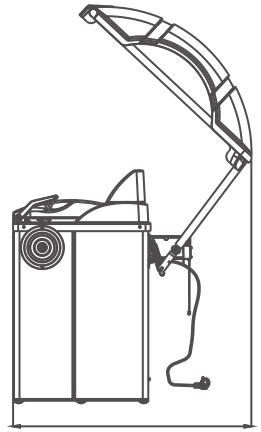

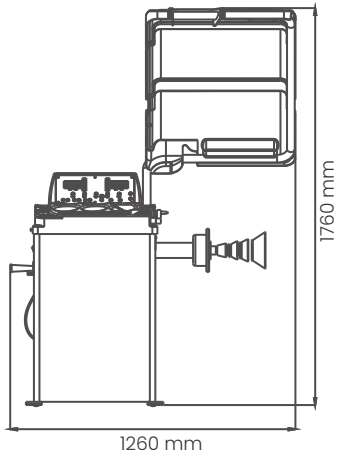

INCLUIDO - INCLUDED - INCLUS

Calibre para medir el ancho
Rim width measuring caliper
Calibre pour mesurer la largeur

Enganche de cierre rápido
Quick release nut
Attache rapide

Pesa de calibrado de 100 g
Standard weight 100 g for calibrating
Poids d'étalonnage de 100 grammes

Tenazas y martillo para pesas
Wheel weight hammer
Tenailles et marteau pour poids

Cuenco y junta de goma
Bowl and bowl edge
Bol et joint en caoutchouc

4 conos: 42-65 / 54-78 / 74-108 / 89-140
4 standard cones: 42-65 / 54-78 / 74-108 / 89-140
4 cônes: 42-65 / 54-78 / 74-108 / 89-140

EN: Scan the code for more information

DMB68

EQUILIBRADORA
AUTOMÁTICA

- Software diseñado en Italia
- Toma de medidas automática
- 5 programas para llantas de aleación y 2 programas de posición personalizada
- Función plomo oculto y división de pesos
- Conexión con puerto USB
- Indicadores LED
- Modo ahorro de energía. Función sleep
- Dispone de palpador externo, medida de ancho automática
- Freno automático y búsqueda automática de punto de desequilibrio

WHEEL BALANCER
AUTOMATIC

- Italian engineered software
- Automatic measurement
- 5 ALU modes and 2 ALU Smart modes
- Wheel optimization mode and wheel split (Hidden weight) function
- USB port
- Display type: LED
- Power saving mode. Sleep function
- Automatic width measurement / Automatic position brake function / Automatic imbalance points search

EQUILIBREUSE
AUTOMATIQUE

- Logiciel conçu en Italie
- Prise de mesure automatique
- 5 programmes pour jantes alliage et 2 programmes de position personnalisés
- Fonction plomb caché et répartition du poids
- Connexion avec port USB
- Indicateurs LED
- Mode économie d'énergie. Fonction sommeil
- Sonde externe, mesure automatique de la largeur
- Frein automatique et recherche automatique du point de déséquilibre

7 s

10" - 28"

1118 mm

1,5" - 20"

70 KG

0.90 KW

230V/1ph/50Hz

132 KG

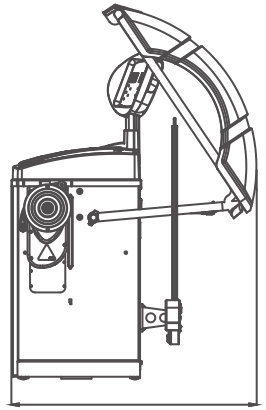

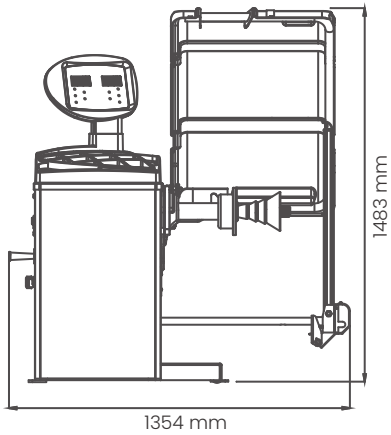

INCLUIDO - INCLUDED - INCLUS

Calibre para medir el ancho
Rim width measuring caliper
Calibre pour mesurer la largeur

Enganche de cierre rápido
Quick release nut
Attache rapide

Pesa de calibrado de 100 g
Standard weight 100 g for calibrating
Poids d'étalonnage de 100 grammes

Tenazas y martillo para pesas
Wheel weight hammer
Tenailles et marteau pour poids

Cuenco y junta de goma
Bowl and bowl edge
Bol et joint en caoutchouc

4 conos: 42-65 / 54-78 / 74-108 / 89-140
4 standard cones: 42-65 / 54-78 / 74-108 / 89-140
4 cônes: 42-65 / 54-78 / 74-108 / 89-140

ES: Escanea el código para mas información

EN: Scan the code for more information

EQUILIBRADORA
AUTOMÁTICA

- 5 programas para llantas de aleación
- Función plomo oculto
- Auto calibración
- Equilibrado estático y dinámico
- Palpador automático para diámetro y distancia
- Pantalla digital

WHEEL BALANCER
AUTOMATIC

- 5 programs for alloy rims
- Wheel optimization mode and wheel split
- Autocalibration
- Static and dynamic balancing
- Automatic length and diameter measurement
- LCD screen

EQUILIBREUSE
AUTOMATIQUE

- 5 programmes pour jantes alliage
- Fontion masse cachée
- Autocalibration
- Équilibrage statique et dynamique
- Pige automatique diamètre et distance
- Écran LCD

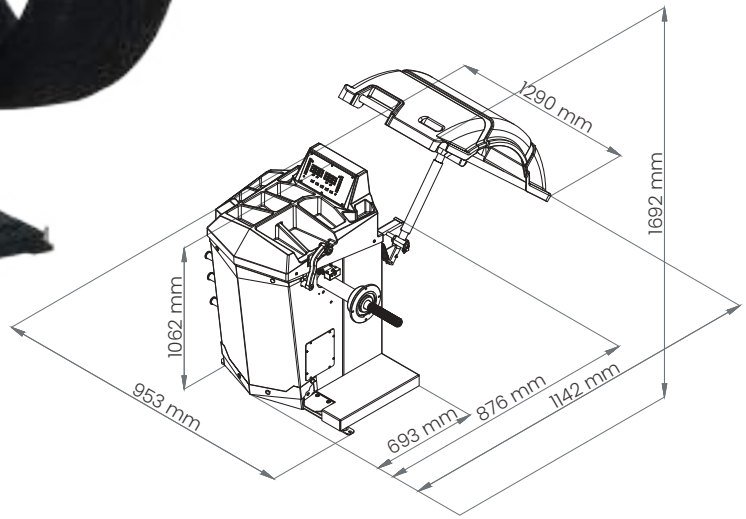

10 s

10" - 24"

1000mm

1,5" - 20"

70 KG

0.25 KW

230V/1ph/50Hz

132 KG

INCLUIDO - INCLUDED - INCLUS

Calibre para medir el ancho
Rim width measuring caliper
Calibre pour mesurer la largeur

Enganche de cierre rápido
Quick release nut
Attache rapide

Pesa de calibrado de 100 g
Standard weight 100 g for calibrating
Poids d'étalonnage de 100 grammes

Tenazas y martillo para pesas
Wheel weight hammer
Tenailles et marteau pour poids

Cuenco y junta de goma
Bowl and bowl edge
Bol et joint en caoutchouc

4 conos: 42-65 / 54-78 / 74-108 / 89-140
4 standard cones: 42-65 / 54-78 / 74-108 / 89-140
4 cônes: 42-65 / 54-78 / 74-108 / 89-140

EQUILIBRADORA
AUTOMÁTICA

- Toma de medidas automáticas (Distancia, diámetro y ancho)
- Eje de 40 mm
- Tiempo de equilibrado 8 s
- Velocidad de giro: 200 rpm
- Freno automático
- Láser con posición exacta de equilibrado
- Modo plomo oculto y división de pesos
- Búsqueda automática de punto de equilibrado

WHEEL BALANCER
AUTOMATIC

- Automatic measurement
- 40 mm shaft diameter
- Balancing: 8 s
- Rotating speed: 200 rpm
- Automatic brake
- Laser pointer
- Wheiht split funtion (midden weight)
- Automatic unblancing point search

EQUILIBREUSE
AUTOMATIQUE

- Prise de mesure automatique(distance, diametre et largeur)
- Axe de 40mm
- Temps d'equilibrage : 8 s
- Vitesse de rotation : 200 rpm
- Frein automatique
- Laser avec position d'équilibrage exacte
- Mode plomb caché et división du poids
- Recherche automatique de point d'équilibre

8 s

10" - 24"

1100 mm

1,5" - 20"

65 KG

0.2 KW

230V/1ph/50Hz

105 KG

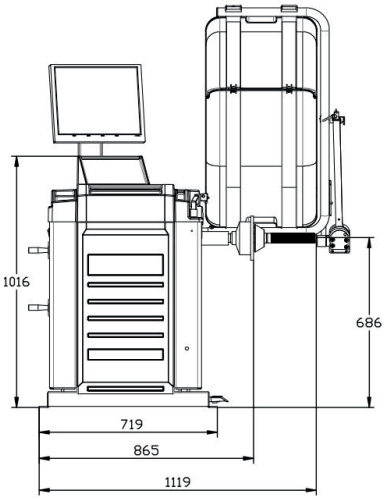

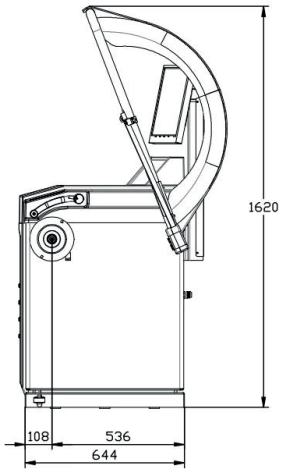

INCLUIDO - INCLUDED - INCLUS

Calibre para medir el ancho
Rim width measuring caliper
Jauge pour mesurer la largeur

Enganche de cierre rápido
Quick release nut
Attache rapide

Pesa de calibrado de 100 g
Standard weight 100 g for calibrating
Poids d'étalonnage de 100 grammes

Tenazas y martillo para pesas
Wheel weight hammer
Tenailles et marteau pour poids

Cuenco y junta de goma
Bowl and bowl edge
Bol et joint en caoutchouc

4 conos: 42-65 / 54-78 / 74-108 / 89-140
4 standard cones: 42-65 / 54-78 / 74-108 / 89-140
4 cônes: 42-65 / 54-78 / 74-108 / 89-140

EQUILIBRADORA
SEMI-INDUSTRIAL

- Opción de cambiar de modo de coche a modo de camión
- El peso de desequilibrio se puede elegir en múltiplos de 5 o de 10
- 3 modos de equilibrado para llantas de aluminio y de acero (estándar)
- Hasta 4 modos de usuario
- Programa de separación de pesos para llantas de aluminio
- Equipada con un elevador para la rueda
- Freno de pedal
- Tiempo de equilibrado 10 s
- Velocidad de giro: Coche: 100 rpm / Camión: 200 rpm
- Precisión: Coche: +- 1 g / Camión: +-10 g
- Diámetro de eje: 42 mm

WHEEL BALANCER
HEAVY DUTY

- Functions to shift the car mode to truck mode
- Imbalance weight functionalities allow selection of 5 or 10 g rounding up
- 3 ALU modes and STA mode.
- Up to 4 user modes.
- Alu split weight program.
- Equipped with a wheel lift
- Foot brake
- Balacing time : 10 s
- Rotating Speed : Car : 100 rpm / Truck: 200 rpm
- Balancing precision : +- 1 g / +-5 g
- Shaft diameter : 42 mm

EQUILIBREUSE
SEMI-INDUSTRIELLE

- Option pour passer du mode voiture au mode camion
- Le poids de déséquilibre peut être choisi par multiples de 5 ou 10
- Il dispose de 3 modes d'équilibrage pour les roues en aluminium et en acier (standard)
- Jusqu'à 4 modes utilisateur.
- Programme de séparation de poids pour les roues en aluminium.
- Equipé d'un élévateur de roue
- Frein à pédale
- Temps d'équilibrage: 10 s
- Vitesse de rotation: Auto: 100 rpm / Camion: 200 rpm
- Précision: +- 1 g / +-5 g
- Diamètre de l'arbre: 42 mm

10 s

10" - 24"

1200 mm

1,5" - 20"

200 KG

0.25 KW

230V/1ph/50Hz

312 KG

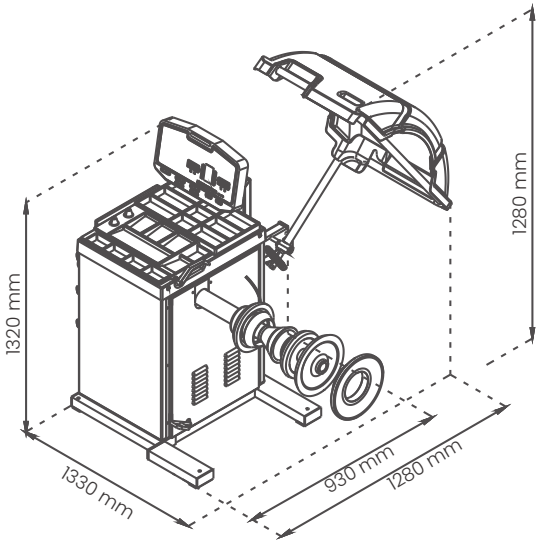

INCLUIDO - INCLUDED - INCLUS dama

Enganche de cierre rápido
Quick release nut
Attache rapide

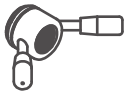

Pesa de calibrado de 100 g
Standard weight 100 g for calibrating
Poids d'étalonnage de 100 grammes

Tenazas y martillo para pesas
Wheel weight hammer
Tenailles et marteau pour poids

2 Espaciadores
2 Spacers
2 entretoises

5 conos Ø42 mm
5 standard cones Ø42 mm
5 cônes Ø42 mm

BAJO PEDIDO - ON DEMAND - SUR COMMANDE

EQUILIBRADORA
AUTOMÁTICA

- 4 programas para llantas de aleación
- Autocalibración
- 2 modos de equilibrado estático y dinámico
- Tiempo de equilibrado: 8 s
- Velocidad de giro: 250 rpm
- Precisión: +- 1 g / +-5 g
- Diámetro de eje: 36 mm
- Palpador de distancia y diámetro automático

WHEEL BALANCER
AUTOMATIC

- 4 programs for alloy rims
- Autocalibration
- Static and dynamic balancing
- Balacing time: 8 s
- Rotating Speed: 250 rpm
- Balancing precision: +- 1 g / +-5 g
- Shaft diameter: 36 mm
- Automatic length and diameter measurement

EQUILIBREUSE
AUTOMATIQUE

- 4 programmes pour jantes alliage
- Autocalibration
- Équilibrage statique et dynamique
- Temps d'équilibrage : 8 s
- Vitesse de rotation : 250 rpm
- Précision : +- 1 g / +-5 g
- Diamètre de l'arbre : 36 mm
- Pige automatique diamètre et distance

8 s

10" - 24"

1000 mm

1,5" - 16"

70 KG

0.25 KW

230V/1ph/50Hz

119 KG

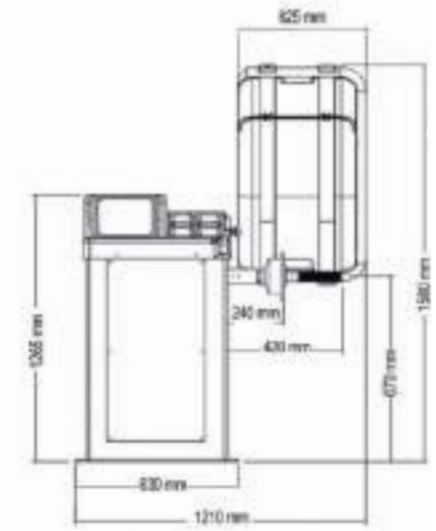

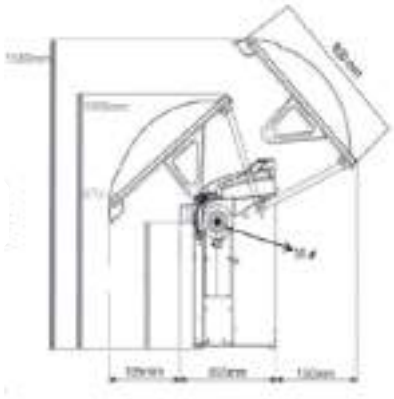

INCLUIDO - INCLUDED - INCLUS

Calibre para medir el ancho
Rim width measuring caliper
Calibre pour mesurer la largeur

Enganche de cierre rápido
Quick release nut
Attache rapide

Pesa de calibrado de 100 g
Standard weight 100 g for calibrating
Poids d'étalonnage de 100 grammes

Tenazas y martillo para pesas
Wheel weight hammer
Tenailles et marteau pour poids

Cuenco y junta de goma
Bowl and bowl edge
Bol et joint en caoutchouc

4 conos: 42-65 / 54-78 / 74-108 / 89-140
4 standard cones: 42-65 / 54-78 / 74-108 / 89-140
4 cônes: 42-65 / 54-78 / 74-108 / 89-140

EQUILIBRADORA
ELECTRÓNICA

- 3 programas para llantas de aleación
- Autocalibración
- Equilibrado estático y dinámico
- Tiempo de equilibrado: 8 s
- Velocidad de giro: 250 rpm
- Precisión: +- 1 g / +-5 g
- Diámetro de eje: 36 mm

WHEEL BALANCER
ELECTRONICS

- 3 programs for alloy rims
- Autocalibration
- Static and dynamic balancing
- Balacing time: 8 s
- Rotating Speed: 250 rpm
- Balancing precision: +- 1 g / +-5 g
- Shaft diameter: 36 mm

EQUILIBREUSE
ÉLECTRONIQUE

- 3 programmes pour jantes alliage
- Autocalibration
- Équilibrage statique et dynamique
- Temps d'équilibrage: 8 s
- Vitesse de rotation: 250 rpm
- Précision: +- 1 g / +-5 g
- Diamètre de l'arbre: 36 mm

8 s

8" - 24"

1000 mm

1,5" - 65"

65 KG

0.25 KW

230V/1ph/50Hz

110 KG

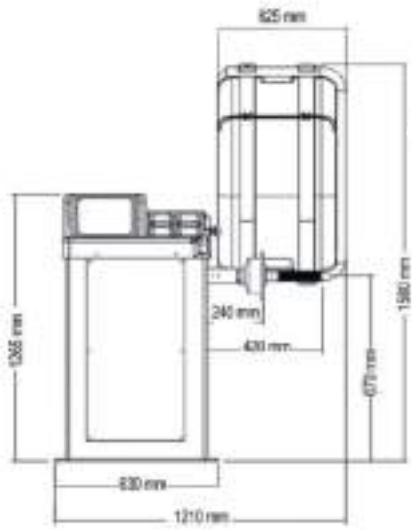

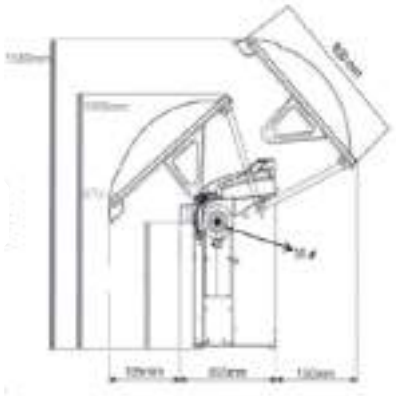

INCLUIDO - INCLUDED - INCLUS

Calibre para medir el ancho
Rim width measuring caliper
Jauge pour mesurer la largeur

Enganche de cierre rápido
Quick release nut
Attache rapide

Pesa de calibrado de 100 g
Standard weight 100 g for calibrating
Poids d'étalonnage de 100 grammes

Tenazas y martillo para pesas
Wheel weight hammer
Tenailles et marteau pour poids

Cuenco y junta de goma
Bowl and bowl edge
Bol et joint en caoutchouc

4 conos: 42-65 / 54-78 / 74-108 / 89-140
4 standard cones: 42-65 / 54-78 / 74-108 / 89-140
4 cônes: 42-65 / 54-78 / 74-108 / 89-140

ACCESORIOS OPCIONALES / OPTIONAL ACCESSORIES / ACCESSOIRES EN OPTION

REF.	DIÁMETRO / DIAMETER / DIAMÈTRE 36 MM: (DMB910)			REF.	DIAMETRO / DIAMETER / DIAMÈTRE 40 MM: (DMB68 / DMB916 /DMB3020B/ DMB76)		
TB-M-0100000	ADAPTADOR DE MOTO MOTORCYCLE ADAPTER ADAPTEUR MOTO	Ø36		TB-M-0900000	ADAPTADOR DE MOTO MOTORCYCLE ADAPTER ADAPTEUR MOTO	Ø40	
TB-P-0100018	CONO IVECO IVECOKIT CONE EX LARGUE IVÉCO KIT CÔNE	Ø36 / 95 - 175 mm		TB-P-0300015	CONO IVECO IVECOKIT CONE EX LARGUE IVÉCO KIT CÔNE	Ø40 / 95 - 175 mm	
TB-P-0200010	ESPACIADOR IVECO EX LARGE FLANGE ENTRETOISE	Ø36		TB-P-0200010	ESPACIADOR IVECO EX LARGE FLANGE ENTRETOISE	Ø40	
B-W-0100000	PLATO UNIVERSAL PARA LLANTAS CIEGAS UNIVERSAL ADAPTOR PLATEAU UNIVERSEL POUR ROUE SANS TROU CENTRAL	Ø36		B-W-0700000	PLATO UNIVERSAL PARA LLANTAS CIEGAS UNIVERSAL ADAPTOR PLATEAU UNIVERSEL POUR ROUE SANS TROU CENTRAL	Ø40	
TB-K-0100000	PALOMETA DE CIERRE RÁPIDO QUICK NUT ATTACHE RAPIDE	Ø36		TB-K-0200000	PALOMETA DE CIERRE RÁPIDO QUICK NUT ATTACHE RAPIDE	Ø40	
TB-P-0100031 TB-P-0100032 TB-P-0100033 TB-P-0100034	CONOS CONES CÔNES	Ø36 / 42-65 Ø36 / 54-78 Ø36 / 74-108 Ø36 / 89-140		TB-P-0300031 TB-P-0300032 TB-P-0300033 TB-P-0300034	CONOS CONES CÔNES	Ø40 / 42-65 Ø40 / 54-78 Ø40 / 74-108 Ø40 / 89-140	
HHMW99763	ADAPTADOR DE MOTO EQUILIBRADORA BALANCER MOTORCYCLE ADAPTER ADAPTATEUR MOTO BALANCIER			HHMW99764	PLATO UNIVERSAL UNIVERSAL PLATE PLAQUE UNIVERSELLE	HDM60 - HDM70	
HDM60-159 HDM60-160 HDM60-161 HDM60-162	CONOS CONES CÔNES			HDM60-156	CUENCO EQUILIBRADORA BALANCING BOWL BOL ÉQUILIBRANT	HDM60	
HDM-158	PALOMETA RAPIDA QUICK PERFECT RAPIDE PARFAIT	HDM60		HDM60-177	ESPACIADOR CONO IVECO IVECO CONE SPACER ENTRETOISE CONIQUE IVECO	HDM60	

REF.			
TB-S-0100005	TENAZAS Y MARTILLO PARA PLOMOS - HAMMER - TENAILLES ET MARTEAU POUR POIDS		
TB-S-0100100	CALIBRE PARA MEDICIÓN DE ANCHO - WIDTH CALIPER - CALIBRE POUR MESURER LA LARGEUR		
TB-S-0100002	JUNTA DE GOMA PARA CUENCO DE PALOMETA - RUBBER FLANGE - JOINT EN CAOUTCHOUC		
TB-S-0100001	CUENCO PARA PALOMETA - BOWL - BOL		
B-W-0500000	CALIBRE PARA PLATO UNIVERSAL - UNIVERSAL PLATE CALIPER - CALIBRE POUR PLATEAU UNIVERSEL		
TB-S-0500001	PESA PARA CALIBRADO - CALIBRATION WEIGHT- 50 GR - POIDS D'ÉTALONNAGE	HDMB68 / HDMB76	
TB-S-0100003	PESA PARA CALIBRADO - CALIBRATION WEIGHT- 100 GR - POIDS D'ÉTALONNAGE	HDMB910 / HDMB916	
DA4910	LASER POSICIÓN PLOMOS - LASER POSITION PLOMP	HDMB910 / HDMB68	

FORMACIÓN TÉCNICA
TECHNICAL TRAINING
FORMATION TECHNIQUE

dama

ALINEADORES
ALIGNMENT
APPAREILS DE GÉOMÉTRIE

DMA3D2000M

115 - 253 cm

11" - 25"

230V/1ph/50Hz

240 KG

ALINEADOR 3D
MÓVIL

- Tecnología alemana
- Cámaras de alta precisión con sensores CMOS
- Sistema de subida patentado
- Medida espacial dinámica
- Mini targets
- Base de datos con cobertura completa
- Actualizaciones de Software disponibles
- Distancia mínima de instalación: 1800 mm
- Distancia máxima de instalación: 2800 mm
- Distancia recomendada: 2000 mm

- Modo elevado
- Curva de convergencia
- Modo de alineación 2 ruedas
- Medida de anchura de vía
- Medida de distancia entre ejes
- Garras de llanta: 11" - 25"
- Monitor: 19" LCD
- Actualización de base de datos

WHEEL ALIGNER
MOBILE 3D

- German technology
- Full-size high precision industrial cameras with CMOS sensor
- Electrical beam operation for height tracking
- Spacial dynamics measurement
- Mini targets
- Comprehensive database coverage
- Minimun installation distance 1800 mm
- Maximun installation distance 2800 mm
- Recomanded installation distance 2000 mm

- Raised mode
- Toe curve
- Two wheel alignment mode
- Track width measuremen
- Wheelbase measurement
- Wheel clamp: 11" - 25"
- Monitor: 19" LCD
- Database Update

GÉOMÉTRIE 3D
MOBILE

- Technologie allemande
- Caméras haute précision avec capteurs CMOS
- Système de téléchargement breveté
- Mesure spatiale dynamique
- Mini cibles
- Base de données avec couverture complète
- Mises à jour logicielles
- Distance d'installation minimale: 1800 mm
- Distance d'installation maximale: 2800 mm
- Distance recommandée: 2000 mm

- Mode augmenté
- Courbe de convergence
- Alignement des roues 2
- Mesure de largeur de voie
- Mesure de distance d'empattement
- Griffes de jante : 11" - 25"
- Moniteur : 19" LCD
- Mise à jour de la base de données

INCLUIDO - INCLUDED - INCLUS

Bloqueo de volante
Steering wheel lock
Verrouillage volant

Set platos de alineación 40x40cm
Wheel weight hammer
Set plateaux pour géométrie 40x40cm

Mini-Targets
Mini-Targets
Mini cibles

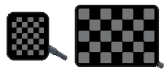

Garras para llantas 11" - 25"
Clamps 11" - 25"
Griffes de roue 11" - 25"

Depresor de pedal
Brake depressor
Abaisse pédale

OPCIONAL - OPTIONAL - OPTIONEL

Set soporte garra 3 puntos para neumático
Quick tire clamp / 3 points clamp
Support de griffe 3 points pour pneu

STR1000E

LASER TRACKING GAUGE
1 AXLE

Laser tracking gauge. Laser alignment accuracy. Steel construction gauge measures toe-in and toe-out by contact with wheel rims and laser beam alignment. Works on practically all cars and light commercial vehicles. Easy to use. For use on level floor.

GÉOMÉTRE LASER OPTIQUE
1 AXE

Géométrie optique. Système rapide pour vérifier avec précision les angles de convergence de chaque axe individuellement.

COMPROBADOR DE COVERGENCIAS LÁSER ÓPTICO
1 EJE

Alineador óptico. Sistema rápido para la comprobación con precisión de los ángulos d convergencia de cada eje individualmente.

ALINEADOR
3D

• Programa desarrollado en ambiente WINDOWS 10 con datos de autorización original, funcionamiento estable y seguro
• Cámaras HD de alta precisión, mayor estabilidad en mediciones y lectura de datos
• Los objetivos con filtro eliminan el efecto de la luz solar
• Instalación fácil y lectura rápida de objetivos sin necesidad de nivelación
• Actualización de base de datos: anual HaynesPro
• Cámaras móviles automáticas para adaptar la altura de trabajo
• Proceso de alineación con diseño visual y multi lingüístico
• Gran variedad de accesorios opcionales

WHEEL ALIGNER
3D

• Program developed in WINDOWS 10 environment with original authorization data and stable and safe operation.
• High precision HD cameras with great stability in measurements and data reading.
• Filter lenses significantly reduce the effect of sunlight.
• Easy installation and quick reading of targets without upgrading need.
• Database update: annual
• Automatic mobile cameras to adapt the working height.
• Alignment process with visual and multilingual design.
• Wide variety of optional accessories.

GÉOMÉTRIE
3D

• Programme développé dans l'environnement WINDOWS 10 avec les données d'autorisation d'origine et un fonctionnement stable et sûr.
• Caméras HD d'haute précision avec une grande stabilité dans les mesures et la lecture des données.
• Les lentilles filtrantes réduisent considérablement l'effet de la lumière du soleil.
• Installation facile et lecture rapide des cibles sans besoin de mise à niveau.
• Mise à jour de la base de données : annuelle
• Caméras mobiles automatiques pour adapter l'hauteur de travail.
• Processus d'alignement avec un design visuel et multilingue.
• Grande varieté d'accessoires optionnels.

10" - 26"

230V/1ph/50Hz

KG 427 KG

4 UD x **Targets**
Targets
Cibles

INCLUIDO - INCLUDED - INCLUS

Set platos de alineación
Wheel weight hammer
Set plateaux pour géométrie

Bloqueo de volante
Steering wheel lock
Verrouillage volant

Extensión de garras
Clamp extension claw
Griffe d'extension de pince

Bloque para platos de alineación
Transition block
Bloc pour plateaux pivotants

Depresor de pedal
Brake depressor
Abaisse pédale

Cuñas
Block
Bloque roue

ACCESORIOS OPCIONALES / OPTIONAL ACCESSORIES / ACCESSOIRES EN OPTION

REF.							
80170500	DEPRESOR DE FRENO PEDAL BRAKE DEPRESSOR ABAISSE PÉDALE	DMA3D2000 - DMA3D2000M - DMA3D2000ML - DMACCD1000		8013061100	SET SOPORTE GARRA 3 PUNTOS PARA NEUMÁTICO QUICK TIRE CLAMP / 3 POINTS CLAMP SUPPORT DE GRIFFE 3 POINTS POUR PNEU	DMA3D2000 - DMA3D2000M - DMA3D2000ML	
80170600	BLOQUEO DE VOLANTE STEERING WHEEL LOCK VERROUILLAGE VOLANT	DMA3D2000 - DMA3D2000M - DMA3D2000ML - DMACCD1000		DTP	PLATOS ALINEACIÓN (CUENCOS) (PAR) DTP TURN PLATES (PAIR) PLATEUA GÉOMÉTRIE	STR1000E / STR1LCHC24	
80130600	GARRA HASTA LLANTA 25" 3D CLAMP FOR RIMS UP TO 25" GRIFFE JANTE JUSQU'À 25"	DMA3D2000 - DMA3D2000M - DMA3D2000ML		X001678	SET PLATOS GIRATORIOS PARA ALINEACIÓN DIMENSIONES: 400X400X50 MM TURNTABLES SET DIMENSIONS: 400X400X50 MM PLATEAU GIRATOIRE POUR GÉOMÉTRIE DIMENSIONS: 400X400X50 MM		
80130100	GARRA HASTA LLANTA 25" CCD/UD CLAMP FOR RIMS UP TO 25" GRIFFE JANTE JUSQU'À 25"	DMACCD1000		WH-CAR	SOPORTES PARA RUEDAS 24" (PAR) WHEEL HANGERS CAR 24" (PAIR) SUPPORTS DE ROUES 24"(PAIRE)	STR1LCHC24	
80170650	SET EXTENSIONES PARA GARRAS CCD EXTENSIONS FOR CLAMPS EXTENSIONS DE GRIFFE	DMA3D2000 - DMA3D2000M - DMA3D2000ML - DMACCD1000		DCCG	CALIBRE DIGITAL DIGITAL CASTER CAMBER GAUGE CAPTEUR DE CHUTE ET D'AVANCE	STR1LCHC24	
80130150	SET SOPORTE GARRA PARA NEUMÁTICO TYRE GRABBER SUPPORT DE GRIFFE POUR PNEU	DMACCD1000 - DMA3D2000 - DMA3D2000M - DMA3D2000ML	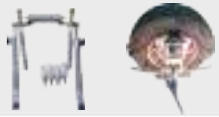	ACTCCD	ACTUALIZACIÓN DE BASE DE DATOS CCD CCD DATA BASE UPDATE MISE À JOUR DE LA BASE DE DONNÉES CCD	DMACCD1000	
8036190000	KIT DE CALIBRACIÓN 3D RIGIDO CALIBRATION BAR-RIGID 3D KIT D'ÉTALONNAGE 3D RIGIDE	DMA3D2000 - DMA3D2000M - DMA3D2000ML		ACT3D	ACTUALIZACIÓN DE BASE DE DATOS 3D 3D DATA BASE UPDATE MISE À JOUR DE LA BASE DE DONNÉES 3D	DMA3D2000 - DMA3D2000M - DMA3D2000ML	
80170801	KIT CALIBRACIÓN CCD CALIBRATION SET KIT D'ÉTALONNAGE	DMACCD1000		8-34900072-00	JUEGO DE BASE MÓVIL MOVABLE BASE KIT KIT BASE MOBILE		
5-9K00030	SET UÑAS PARA LLANTA ALUMINIO (x16) PROTEC CLAMP PIN ASSEMBLY (x16) PROTECTION CLAMP PIN ASSEMBLY (x16)	DMA3D3000					

dama

ELEVADORES DE TALLER
LIFTING EQUIPMENT
PONTS ÉLÉVATEURS

DM4.0T/2 230V
DM4.0T/2 400V

ELEVADOR 2 COLUMNAS
SEMI-BASE - AUTOMÁTICO

- Instalación directa en suelo
- 2 Cilindros hidráulicos + cadena
- Sincronización mediante cable de acero
- Electroválvula de bajada
- Bloqueo de seguridad electromagnético
- Micro electrónico de altura
- Brazos de 3 tramos
- Realzas incluidas
- Tacos de apoyo incluidos

2 POST LIFT
SEMI BASE FRAME - AUTOMATIC

- Floor installation
- 2 Cylinder & chain drive
- Synchronization steel rope
- Electromagnetic lowering valve
- Electrical lock release
- Electrical safety devices for maximum height
- Three-stage arms
- Extension pads included
- Rubber pads included

PONT ÉLÉVATEUR À 2 COLONNES
SEMI-BASE - AUTOMATIQUE

- Installation directe au sol
- 2 vérins hydrauliques + chaîne
- Synchronisation par câble acier
- Electrovanne de descente
- Système de verrouillage électromagnétique de sécurité
- Micro contact électronique de hauteur
- Bras à 3 sections
- Réhausses incluses
- Tampons caotchouc

4000 KG

4000 KG	4000 KG
110 - 1975 mm	110 - 1975 mm
2850 mm	2850 mm
3420 mm	3420 mm
≤ 45 s	≤ 45 s
≤ 45 s	≤ 45 s
2.2 KW	2.2 KW
400V/3ph/50Hz 230V/1ph/50Hz	400V/3ph/50Hz 230V/1ph/50Hz
623 KG	623 KG

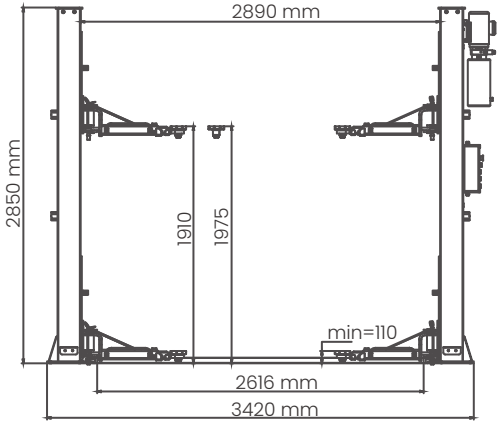

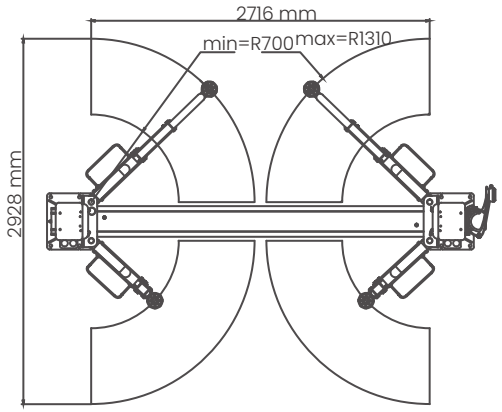

INCLUIDO - INCLUDED - INCLUS

4 UDS x Ø 115 mm

4 UDS x 70 mm
4 UDSx 100 mm

3 TRAMOS - 3 STAGES - 3 SECTIONS

DM4.0T 230V
DM4.0T 400V

ELEVADOR 2 COLUMNAS
CON BASE

- Base en H para instalación
- 2 Cilindros hidráulicos + cadena
- Sincronización mediante cable de acero
- Electroválvula de bajada
- Sistema de bloqueo de seguridad electromagnético
- Micro electrónico de altura y de sincronización de cables
- Brazos largos de 3 tramos
- Realzas de 80 mm incluidas

2 POST LIFT
WITH BASE FRAME

- H shape base frame installation
- 2 Cylinder & chain driven
- Synchronization steel rope
- Electromagnetic lowering valve
- Electrical lock release
- Electrical safety devices for balancing cables and maximum height
- Three-stage long arms
- 80 mm extension pads included
- Parking function

PONT ÉLÉVATEUR À 2 COLONNES
AVEC BASE

- Base en H pour une installation sur n'importe quel sol
- 2 vérins hydrauliques + chaîne
- Synchronisation par câble acier
- Electrovanne de descente
- Système de verrouillage électromagnétique de sécurité
- Micro contact électronique de synchronisation de hauteur et de câble
- Bras longs à 3 sections
- Réhausses de 80 mm incluses

4000 KG

4000 KG	4000 KG
100 - 1800 mm	100 - 1800 mm
2878 mm	2878 mm
3484 mm	3484 mm
≤ 60 s	≤ 60 s
≤ 18-40 s	≤ 18-40 s
2.2 KW	2.2 KW
400V/3ph/50Hz 230V/1ph/50Hz	400V/3ph/50Hz 230V/1ph/50Hz
690 KG	690 KG

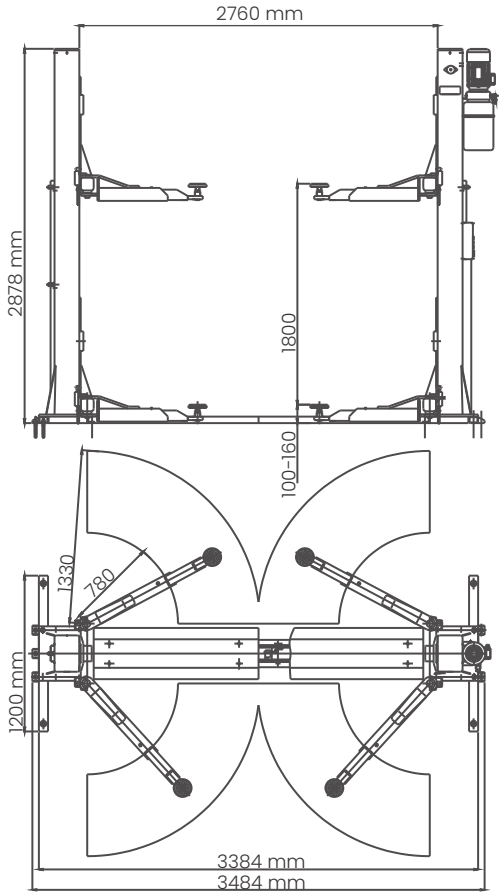

INCLUIDO - INCLUDED - INCLUS

4 UDS x Ø 140 mm

4 UDS x 80 mm

3 TRAMOS - 3 STAGES - 3 SECTIONS

DM4.0T/SB2 230V
DM4.0T/SB2 400V

ELEVADOR 2 COLUMNAS
SIN BASE

- Estructura de portería sin base inferior
- 2 Cilindros hidráulicos + cadena
- Sincronización mediante cable de acero
- Electroválvula de bajada
- Sistema de bloqueo de seguridad electromagnético
- Micros electrónicos de final de carrera y altura
- Brazos largos de 3 tramos
- Realzas incluidas

2 POST LIFT
BASELESS LIFT

- Floor installation
- 2 Cylinder & chain drive
- Synchronization steel rope
- Electromagnetic lowering valve
- Electrical lock release
- Electrical safety devices for balancing cables and maximum height
- Three-stage long arms
- Extensions included

PONT ÉLÉVATEUR À 2 COLONNES
SANS EMBASE

- Structure porteuse sans base inférieure
- 2 vérins hydrauliques + chaîne
- Synchronisation par câble acier
- Electrovanne de descente
- Système de verrouillage électromagnétique de sécurité
- Micros contact électroniques pour fin de course et hauteur
- Bras longs à 3 sections
- Réhausses incluses

4000 KG

4000 KG	4000 KG
90 - 1890 mm	90 - 1890 mm
4050 mm	4050 mm
3420 mm	3420 mm
≤ 45 s	≤ 45 s
≤ 45 s	≤ 45 s
2.2 KW	2.2 KW
400V/3ph/50Hz 230V/1ph/50Hz	400V/3ph/50Hz 230V/1ph/50Hz
673 KG	673 KG

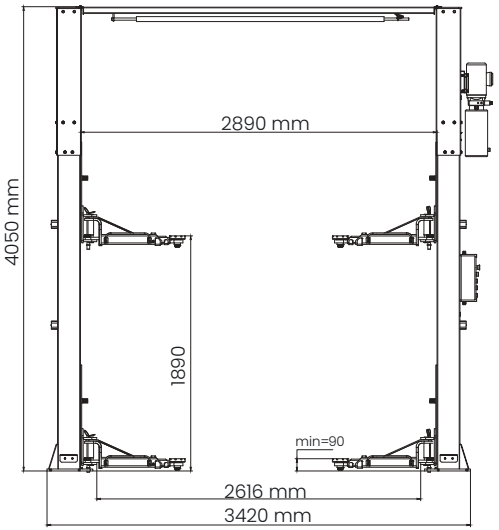

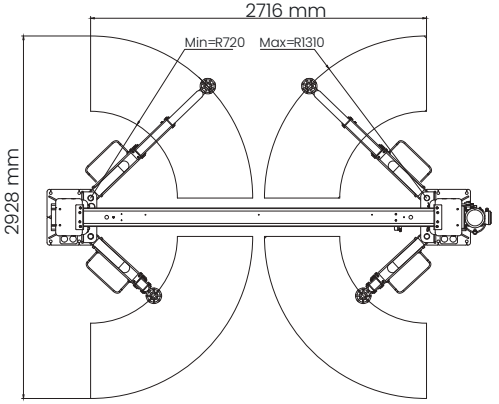

INCLUIDO - INCLUDED - INCLUS

4 UDS x Ø 115 mm

4 UDS x 70 mm

3 TRAMOS - 3 STAGES - 3 SECTIONS

Kit de extensiones para aumentar altura libre:

JZ06036049779
+30Cm

JZ06036055424
+50Cm

ELEVADOR 2 COLUMNAS
SEMI BASE

- Instalación directa en suelo
- 2 cilindros hidráulicos + cadena
- Sincronización mediante cable de acero
- Electroválvula de bajada
- Sistema de bloqueo de seguridad electromagnético
- Micro electrónico fin de carrera
- 4 brazos de 3 tramos de 1,80m de longitud
- Realzas opcionales para vehículos altos

2 POST LIFT
SEMI BASE FRAME

- Floor installation
- 2 Cylinder & chain drive
- Synchronization steel rope
- Electromagnetic lowering valve
- Electrical lock release
- Electrical safety devices for maximum height
- Three-stage arms (1.80m long)
- Extension pads available

PONT ÉLÉVATEUR À 2 COLONNES
AVEC BASE

- Installation directe au sol
- 2 cylindres et entraînement par chaîne
- Corde en acier de synchronisation
- Soupape d'abaissement électromagnétique
- Déverrouillage électrique de la serrure
- Dispositifs de sécurité électrique pour une hauteur maximale
- Bras à trois sections (1,80 m de long)
- Coussinets d'extension disponibles

5000 KG

5000 KG	5000 KG
110 - 1800 mm	110 - 1800 mm
2836 mm	2836 mm
3920 mm	3920 mm
≤ 60 s	≤ 60 s
≤ 18-40 s	≤ 18-40 s
2.2 KW	2.2 KW
400V/3ph/50Hz	400V/3ph/50Hz
1175 KG	1175 KG

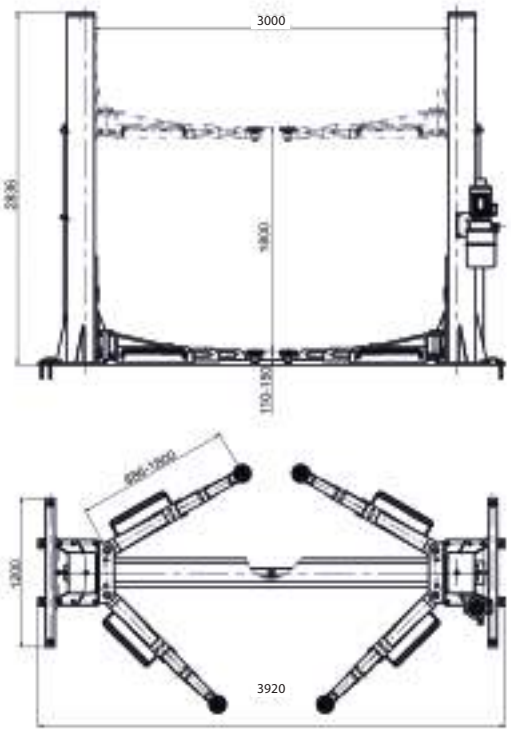

ELEVADOR 2 COLUMNAS
SIN BASE 6T

- Doble altura libre regulable: 4,54 - 4,23 m
- Elevador de pórtico sin base
- 2 cilindros hidráulicos
- Sincronización por cable de acero
- Electroválvula de descenso
- Sistema de bloqueo electromagnético
- Micros de final de carrera
- 4 brazos de 3 tramos hasta 1,80m de longitud

2 POST
BASELESS LIFT 6T

- Adjustable tree height : 4,54 - 4,23 m
- Baseless lift
- 2 hydraulic Cylinders
- Steel rope synchronized
- Electro magnetic lowering valve
- Electrical safety devices
- Top limit switch
- 4 x 5 stage arms up to 1,80 m length

PONT ÉLÉVATEUR À 2 COLONNES
SANS BASE 6T

- Double hauteur réglable: 4,54 - 4,23 m
- Portique sans base
- vérins hydrauliques
- Synchronisation par câble acier
- Electrovanne de descente
- Système de verrouillage électromagnétique
- Micros de fin de course
- 4 bras de 3 sections jusqu'à 1,80 m de longueur

6000 KG	6000 KG
123 - 2205 mm	123 - 2205 mm
4392 - 4697 mm	4392 - 4697 mm
3841 mm	3841 mm
≤ 50 s	≤ 50 s
≤ 50 s	≤ 50 s
3.0 KW	3.0 KW
400V/3ph/50Hz	400V/3ph/50Hz
1195 KG	1195 KG

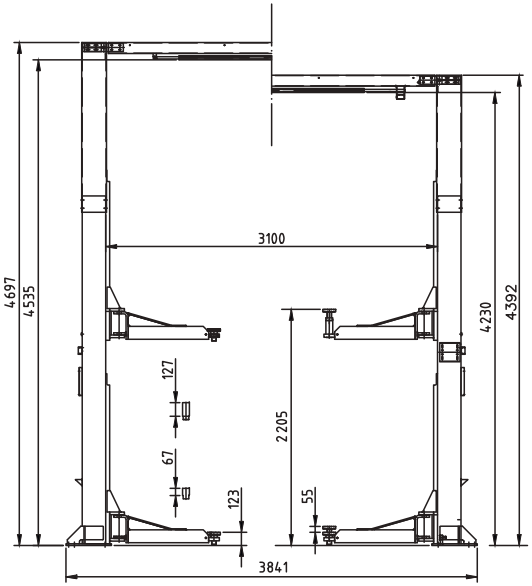

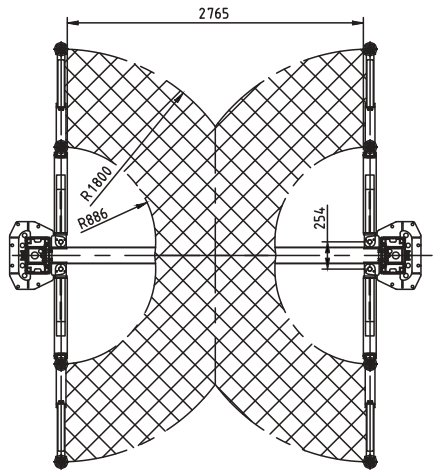

INCLUIDO - INCLUDED - INCLUS

4 UDS x Ø 120 mm

4 UDS x 127 mm

4 UDS x 67mm

OPCIONAL - OPTIONAL - OPTIONNEL

SP6T1T
Adaptador tetón
Pin support
Adaptateur en téton

SP6T1U
Adaptador en "U"
"U" support
Adaptateur "U"

SP6T1V
Adaptador en "V"
"V" support
Adaptateur "V"

SP6T3U
Adaptador rectangular
Wide "U" support
Adaptateur rectangulaire

ACCESORIO PARA ELEVADOR 2 COLUMNAS
PLATAFORMA DE ELEVACIÓN

• Le permite levantar barredoras, cortacéspedes, quads, coches sin licencia,...
• Fácil de instalar y desinstalar

ACCESSORY FOR 2-COLUMN LIFT
LIFTING PLATFORM

- Allows you to lift sweepers, lawnmowers, quads, unlicensed cars,...
- Easy to install and uninstall

ACCESSOIRE POUR ÉLÉVATEUR 2 COLONNES
PLATE-FORME ÉLÉVATEUR

•Permet de lever les balayeses de voirie, tondeuses autoportées, quads, voitures sans permis,...
• S'installe et se désinstalle facilement

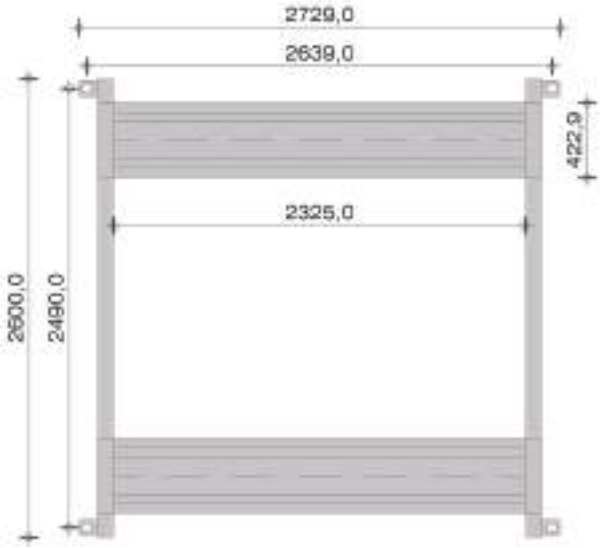

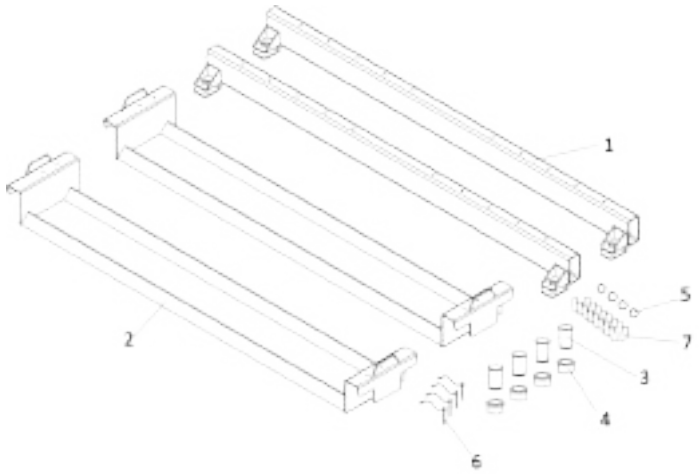

1. DM20A-01	Viga de soporte - Support beam - Poutre de support
2. DM20A-02	Plataforma basculante - Abutment platform - Plate-forme culissante
3. DM20A-03	Pasador ø40mm - ø 40mm pin - Axe de ø 40mm
4. DM20A-04	Manguito adaptador de ø50 a ø40 mm - Adapter sleeve from ø50 to ø40 mm - Douille d'adaptation de ø50 a ø40 mm
5. DM20A-05	Circlip ø40 mm
6. DM20A-06	Pasador de fijación - Fixing pin - Goupille de fixation
7. DM20A-07	Placa de nivelación o cuña - Levelling plate or wedge - Plaque ou cale de nivellement

- Vigas de apoyo - Support beams - Poutres de support
- Plataformas deslizantes - Sliding platforms - Plates-formes coulissantes
- Soportes de elevación - Lifting brackets - Supports de levage
- Asa para mover las plataformas - Handle for moving platforms - Poignées pour déplacer les plates-formes

- Este accesorio sólo es compatible con modelos
- This accessory is only compatible with models
- Cet accessoire est uniquement compatible avec les modèles

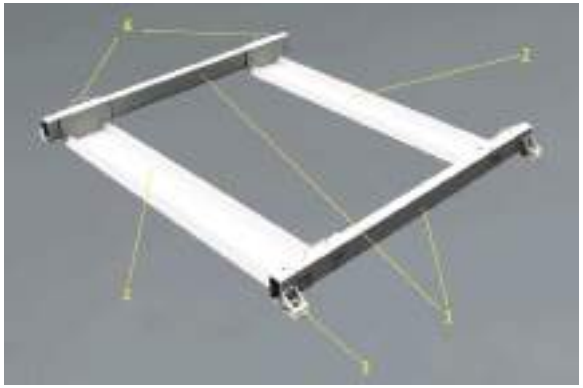

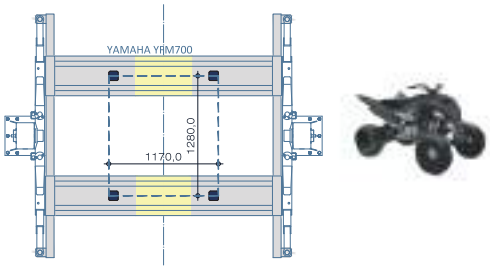

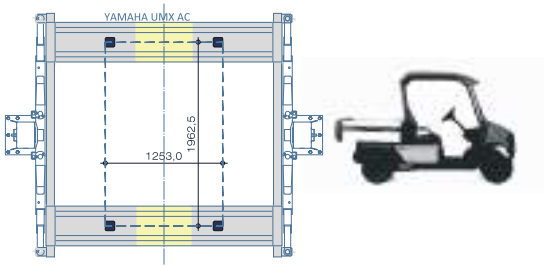

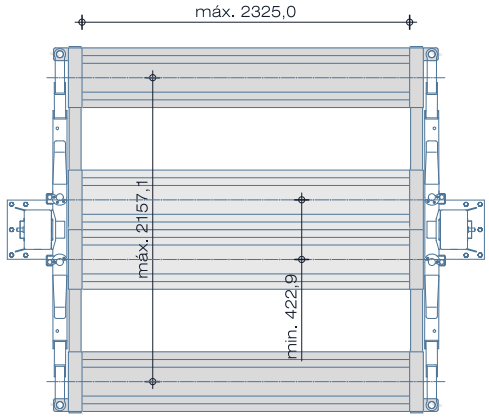

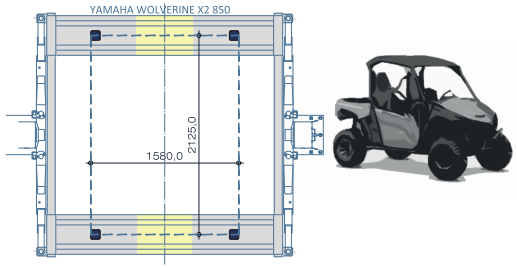

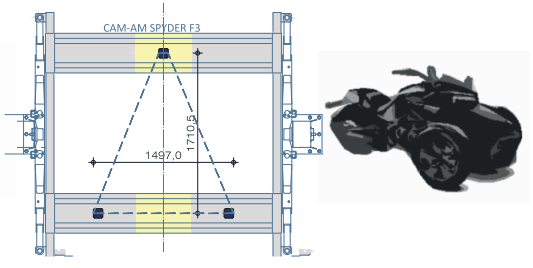

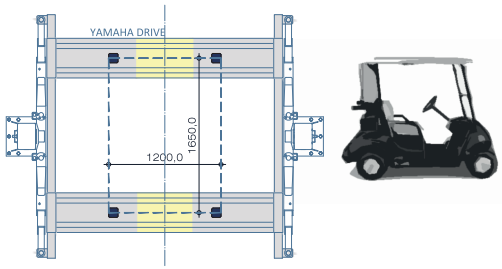

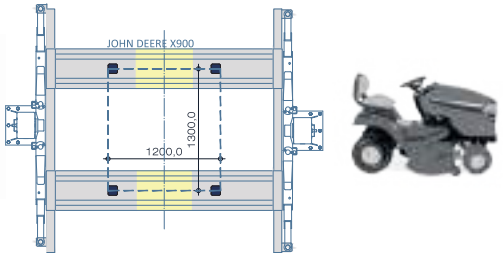

PLACAS DE DISTRIBUCIÓN

• Para la instalación de elevadores 2 columnas en suelos de hormigón armado con un espesor mínimo de 14 cm y una dureza de B25.
• Las fuerzas máximas recomendadas según el cálculo :
N (máx) = 18,25 kN
Mx (máx) = 11,50 kNm
My (máx) = 13,50 kNm

WEIGHT DISTRIBUTION PLATES

• For the installation of 2 column lifts on reinforced concrete floors with a minimum thickness of 14 cm and a hardness of B25.
• The maximum recommended forces according to the calculation :
N (max) = 18,25 kN
Mx (max) = 11.50 kNm
My (max) = 13.50 kNm

PLAQUES DE RÉPARATITION

• Pour l'installation de 2 ascenseurs à colonnes sur des sols en béton armé d'une épaisseur minimale de 14 cm et d'une dureté de B25.
• Les forces maximales recommandées selon le calcul :
N (max) = 18,25 kN
Mx (max) = 11.50 kNm
My (max) = 13.50 kNm

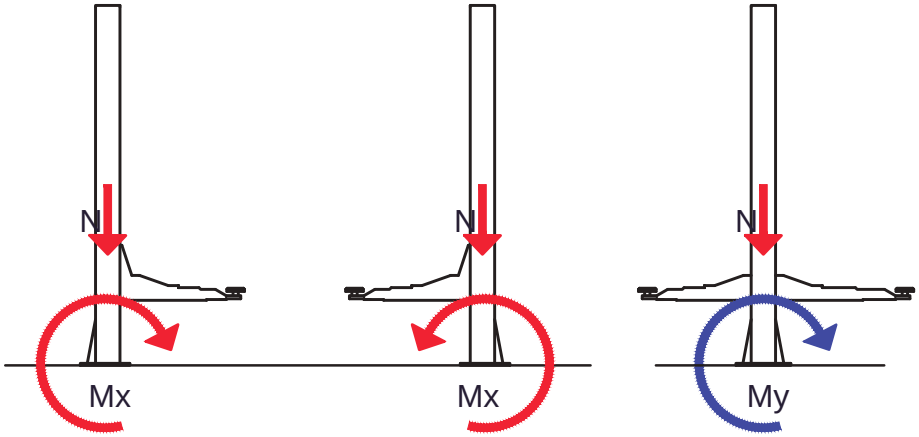

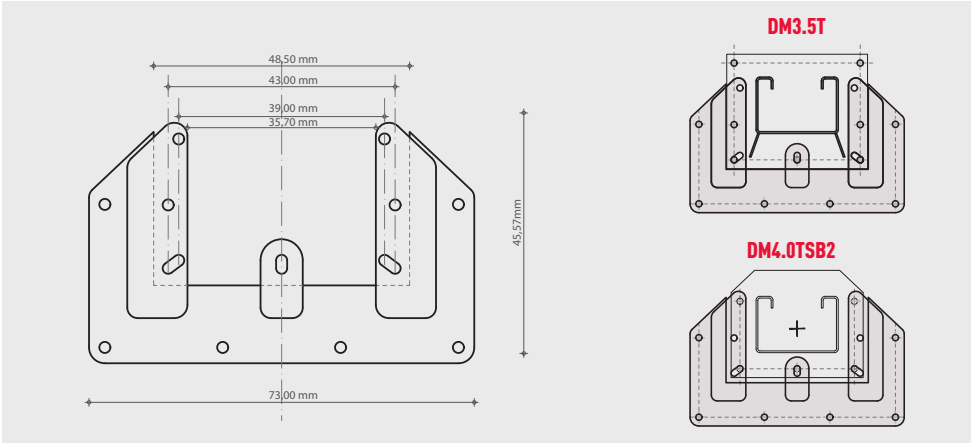

ELEVADOR DE PARKING
ELECTROHIDRÁULICO

- Columna compartida para montaje en línea
- 2 Cilindros hidráulicos + cadena
- Sincronización y nivelación mediante cadena
- Equipado con fotocélula
- Sistema de bloqueo de seguridad electromagnético
- Micro electrónico de altura y fin de carrera

PARKING LIFT
ELECTRO-HYDRAULIC

- Shared column for row installation
- 2 Hydraulic cylinders + chain
- Chain synchronization
- Photocell equipped
- Electric locking system
- Top and bottom limit switch

PONT ÉLÉVATEUR PARKING
ÉLECTROHYDRAULIQUE

- Colonne partagée pour un montage en ligne
- 2 vérins hydrauliques + chaîne
- Synchronisation et mise à niveau par chaîne
- Equipé de photocellule
- Système de verrouillage électromagnétique de sécurité
- Micro contact élétronique de hauteur et fin de course

2700 KG *BAJO PEDIDO
ON DEMAND
SUR DEMANDE

2700 KG

1750 mm

4450mm

3500 mm

70 s

60 s

2.2 KW

400V/3ph/50Hz
230V/1ph/50Hz

900 KG

DM3.0PA ELEVADOR PRINCIPAL. 2 COLUMNAS Y 1 PLATAFORMA
MAIN LIFT. 2 COLUMNS AND 1 PLATFORM

DM3.0PB ELEVADOR INTERMEDIO PARA MONTAJE EN SERIE
1 COLUMNA Y PLATAFORMA.
SECONDARY LIFT. FOR ROW ASSEMBLY.
1 MAIN COLIMN AND 1 PLATFORM.

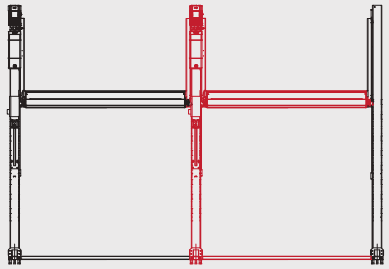

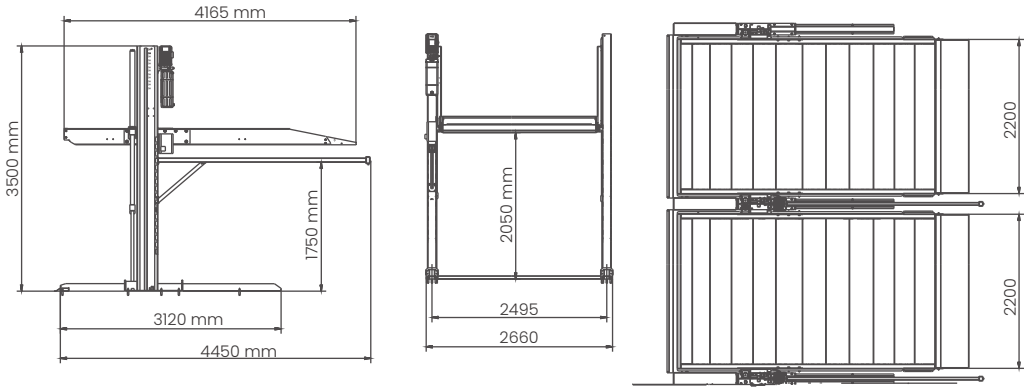

DM450 230V
DM450 400V

ELEVADOR 4 COLUMNAS
ELECTROHIDRÁULICO

- Preparado para alineación, con placas pivotantes traseras y huecos para platos de alineación
- Elevación mediante cilindro de tracción y cables de acero a las 4 columnas
- Electroválvula de bajada
- Accionamiento neumático de bloqueo de seguridad
- Función anti-atrapamiento
- Micro de seguridad de desnivelación, rotura de cable, final de carrera
- Gato neumático de ayuda opcional.

4 POST LIFT
ELECTRO-HYDRAULIC

- Ready for alignment. Rear sliding plates, front places for alignment turntables
- Hydraulic cylinder and steel rope action
- Electric lowering valve
- Pneumatic locking system
- Anti toe trap
- Electric switch safety (leveling, steel rope cut, top limit)
- Pneumatic jacking beam as option

PONT ÉLÉVATEUR À 4 COLONNES
ÉLECTROHYDRAULIQUE

- Conçu pour la géométrie, avec plaques pivotantes arrière et espace pour plaques de géométrie
- Levage au moyen d'un vérin de traction et de câbles en acier aux 4 colonnes
- Electrovanne de descente
- Mécanisme de sécurité de commande électrique-pneumatique, ouverture d'assurance pneumatique
- Fonction protection pieds
- Sécurité micro, rupture de câble, fin de course
- Vérin d'assistance pneumatique disponible

4500 KG

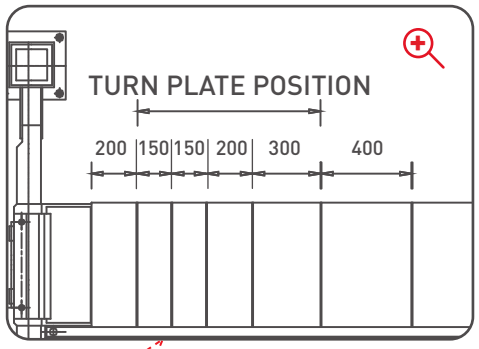

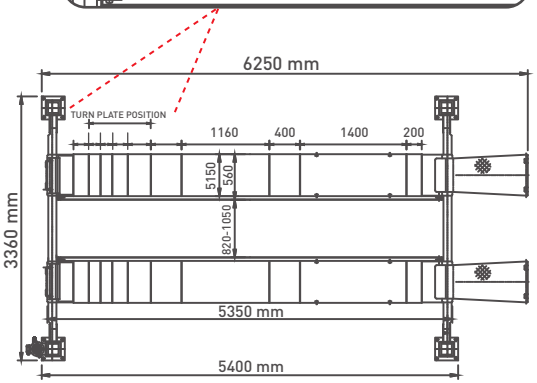

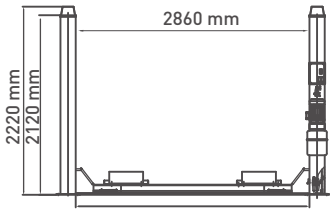

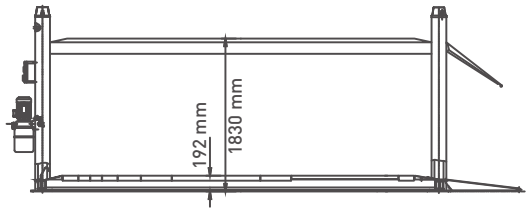

4500 KG

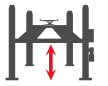
192 - 1830 mm

2220 mm

3360 mm

≤ 60 s

≤ 18 - 40 s

2.2 KW

400V/3ph/50Hz
230V/1ph/50Hz

6-8 bar

1400 KG

OPCIONAL - OPTIONAL - OPTIONNEL

XT402N

3000 KG

280 mm

OPCIONAL - OPTIONAL - OPTIONNEL

XT-J3TA

3000 KG

270 mm

DM5.5F4 230V
DM5.5F4 400V

ELEVADOR 4 COLUMNAS
ELECTROHIDRÁULICO

- Electrohidráulico
- Equipado para alineación
- Placas traseras pivotantes
- Placas ajustables para platos de alineación
- Electroválvula de bajada
- Sistema de bloqueo electro-neumático
- Micros de seguridad de cables
- Micros de final de carrera

4 POST LIFT
ELECTRO-HYDRAULIC

- Electro-hydraulic
- Alignment
- Shiding Plates
- Electro magnetic lowering valve
- Pneumatic locking system
- Steel rope security switch
- Top himit switch

PONT ÉLÉVATEUR À 4 COLONNES
ÉLECTROHYDRAULIQUE

- Électrohydraulique
- Équipé pour la géométrie
- Plaques arrière pivotantes
- Plaques réglables pour plaques de géométrie
- Électrovanne de descente
- Système de verrouillage électro-pneumatique
- Micros contact de sécurité pour câbles
- Interrupteurs de fin de course

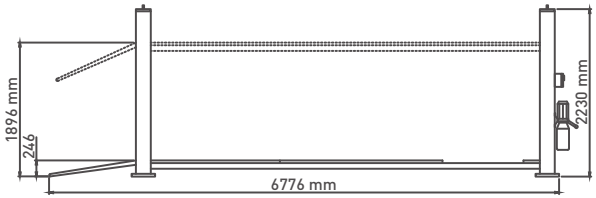

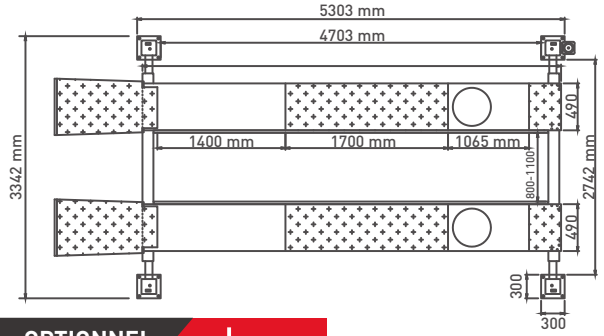

5500 KG

246 - 1896 mm

2230 mm

3342mm

≤ 50 s

≤ 60 s

2.2 KW

400V/3ph/50Hz
230V/1ph/50Hz

6-8 bar

1400 KG

OPCIONAL - OPTIONAL - OPTIONNEL

XT402N

3000 KG

280 mm

OPCIONAL - OPTIONAL - OPTIONNEL

XT-J3TA

3000 KG

270 mm

ELEVADOR 4 COLUMNAS
ELECTROHIDRÁULICO

- Electrohidráulico
- Equipado para alineación
- Placas traseras pivotantes
- Placas ajustables para platos de alineación
- Electroválvula de bajada
- Sistema de bloqueo electro-neumático
- Micros de seguridad de cables
- Micros de final de carrera

4 POST LIFT
ELECTRO-HYDRAULIC

- Electro-hydraulic
- Alignment
- Shiding Plates
- Electro magnetic lowering valve
- Pneumatic locking system
- Steel rope security switch
- Top himit switch

PONT ÉLÉVATEUR À 4 COLONNES
ÉLECTROHYDRAULIQUE

- Électrohydraulique
- Équipé pour la géométrie
- Plaques arrière pivotantes
- Plaques réglables pour plaques de géométrie
- Électrovanne de descente
- Système de verrouillage électro-pneumatique
- Micros contact de sécurité pour câbles
- Interrupteurs de fin de course

5000 KG

1900 mm

2370 mm

3204 mm

≤ 120 s

2.2 KW

400V/3ph/50Hz

4-6 bar

1350 KG

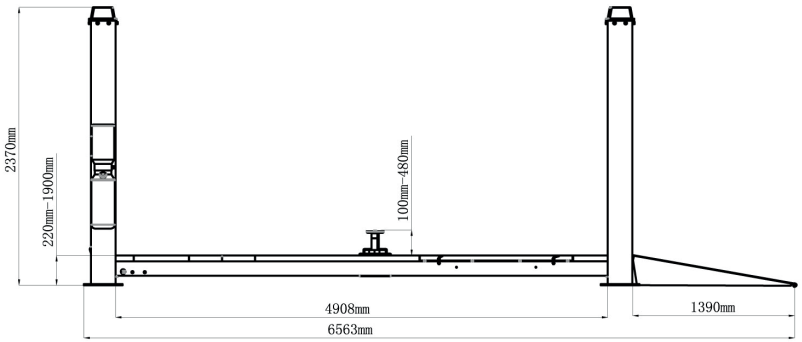

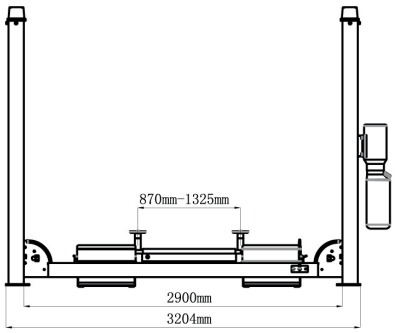

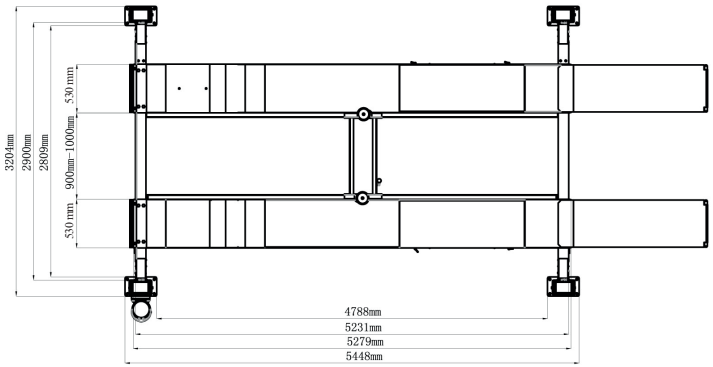

ELEVADOR 4 COLUMNAS
ELECTROHIDRÁULICO

- Electrohidráulico
- Elevador secundario de tijera
- Equipado para alineación
- Placas traseras pivotantes
- Placas ajustables para platos de alineación
- Electroválvula de bajada
- Sistema de bloqueo electro-neumático
- Micros de seguridad de cables
- Micros de final de carrera

4 POST LIFT
ELECTRO-HYDRAULIC

- Electro-hydraulic
- Secondary scissor lift
- Alignment
- Shiding Plates
- Electro magnetic lowering valve
- Pneumatic locking system
- Steel rope security switch
- Top himit switch

PONT ÉLÉVATEUR À 4 COLONNES
ÉLECTROHYDRAULIQUE

- Électrohydraulique
- Pont élévateur double élévation
- Équipé pour la géométrie
- Plaques arrière pivotantes
- Plaques réglables pour plaques de géométrie
- Électrovanne de descente
- Système de verrouillage électro-pneumatique
- Micros contact de sécurité pour câbles
- Interrupteurs de fin de course

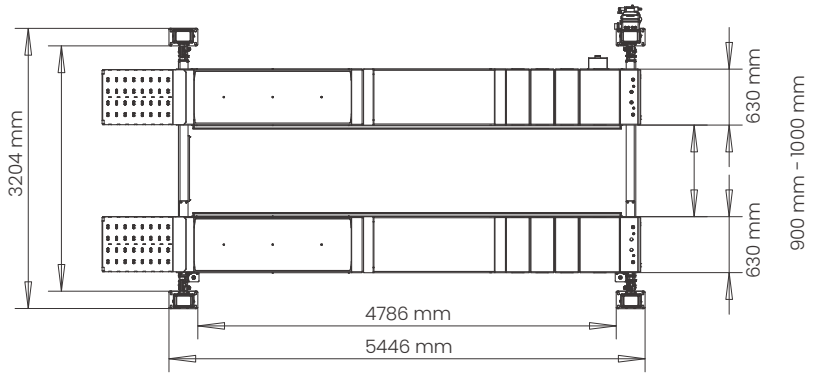

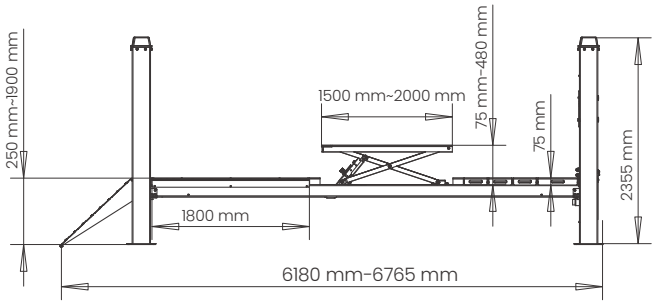

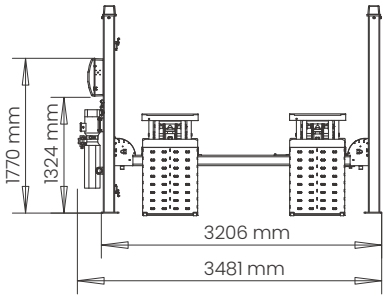

5000 KG

3500 KG

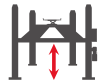
250 - 1900 mm

2355 mm

3481 mm

≤ 50 - 65 s

≤ 60 s

3 KW

400V/3ph/50Hz

6-8 bar

1980 KG

ELEVADOR TIJERA
ELECTROHIDRÁULICO

- Elevador de tijera para instalación en superficie
- Estructura plana, altura mínima de 110 mm
- Bloqueo de seguridad mediante trinquete neumático
- Las rampas se bloquean horizontalmente. Longitud de plataforma mayor
- Micros de final de carrera

SCISSOR LIFT
ELECTRO-HYDRAULIC

- Surface installation
- Flat structure, lowest height is 110 mm
- Extension pads for various types of vehicles
- Pneumatic safety ratchet construction
- Run-on ramps can be locked in horizontal position
- Electrical top limit switch

PONT ÉLÉVATEUR À CISEAUX
ÉLECTROHYDRAULIQUE

- Pont élévateur à ciseaux pour une installation en surface
- Structure plate, hauteur minimale de 110 mm
- Bloquage de sécurité par cliquet pneumatique
- Blocage des rampes horizontalement
- Micros contact de fin de course

3000 KG

3000 KG	3000 KG
110 - 1850 mm	110 - 1850 mm
1450 - 2050 mm	1450 - 2050 mm
≤ 55 s	≤ 55 s
≤ 55 s	≤ 55 s
8 bar	8 bar
2.2 KW	2.2 KW
400V/3ph/50Hz 230V/1ph/50Hz	400V/3ph/50Hz 230V/1ph/50Hz
895 KG	895 KG

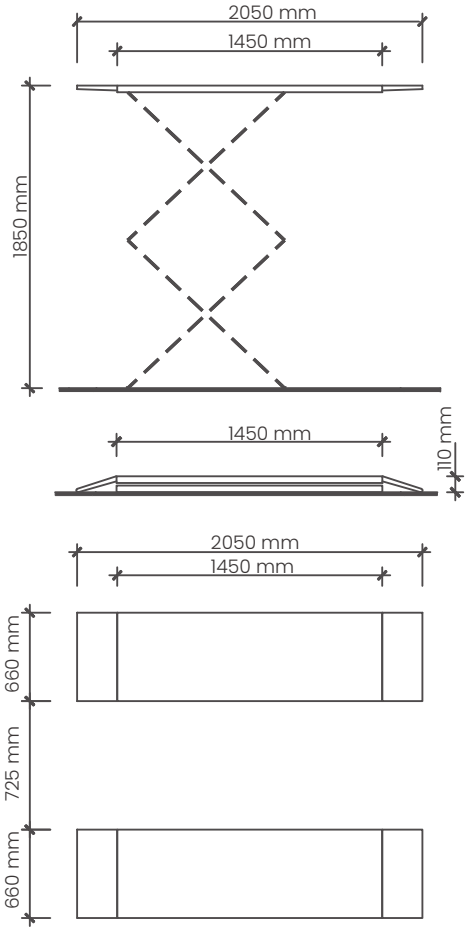

INCLUIDO - INCLUDED - INCLUS

4 UDS x 16x12x4 cm

4 UDS x 18x12x9.5 cm

ELEVADOR TIJERA
ELECTROHIDRÁULICO

- Elevador de tijera para empotrar
- Provisto de válvulas anti-retorno y de seguridad
- Calzos para distintos tipos de vehículos
- Bloqueo de seguridad mediante trinquete neumático

SCISSOR LIFT
ELECTRO-HYDRAULIC

- Inground installation
- Antiknock and safety valve
- Extension pads for various types of vehicles
- Optional SUV adapter
- Pneumatic built in safety ratchet

PONT ÉLÉVATEUR À CISEAUX
ÉLECTROHYDRAULIQUE

- Pont à ciseaux a encastrer
- Fourni avec clapets anti-retour et de sécurité
- Cales pour différents types de véhicules
- Crochetsde sécurité avec déverouillage pneumatique

3000 KG

3000 KG	3000 KG
0 - 1920 mm	0 - 1920 mm
1640 - 2040 mm	1640 - 2040 mm
≤ 50 s	≤ 50 s
≤ 55 s	≤ 55 s
8 bar	8 bar
2.2 KW	2.2 KW
230V/1ph/50Hz 400V/3ph/50Hz	230V/1ph/50Hz 400V/3ph/50Hz
794 KG	794 KG

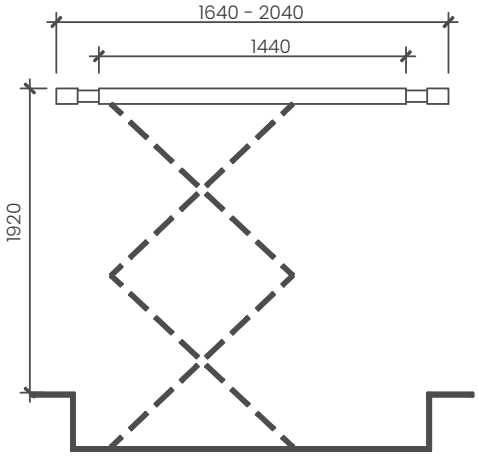

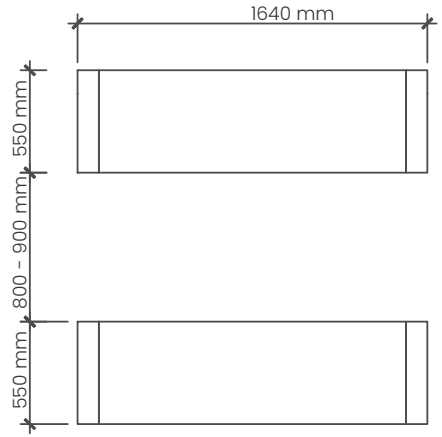

INCLUIDO - INCLUDED - INCLUS

4 UDS x 24x18x9.5 cm

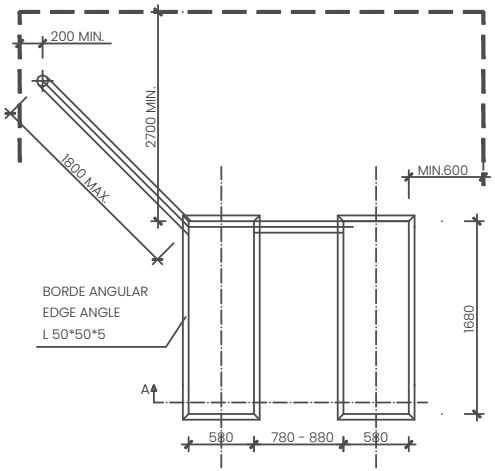

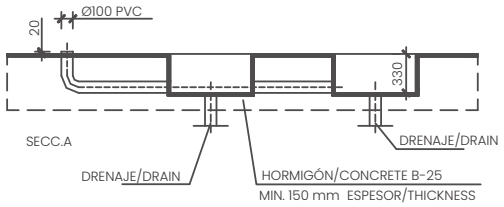

ELEVADOR TIJERA
DE CARROCERO

- Diseñado para cabinas de pintado
- Bomba hidráulica de alta calidad
- Provisto de válvulas anti-retorno y válvulas de seguridad
- Bloqueo de seguridad mediante trinquete neumático
- Elevador de tijera para instalación en superficie

SCISSOR LIFT
BODYWORK

- Designed for the preparation area, painting booths
- High quality hydraulic pump
- Equipped with anti-knock and security valves
- Pneumatic security locking system
- Surface installation

PONT CISEAUX
CARROSSERIE

- Conçu pour les cabines de peinture
- Pompe hydraulique de haute qualité
- Équipé avec des clapets anti-retour et des soupapes de sécurité
- Verrou de sécurité par cliquet pneumatique
- Pont élévateur à ciseaux pour une installation en surface

3000 KG

KG	3000 KG
	125 - 1300 mm
	2300 mm
	≤ 50 s
	≤ 60 s
	2.2 KW
	400V/3ph/50Hz
KG	657 KG

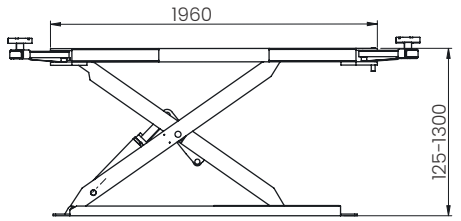

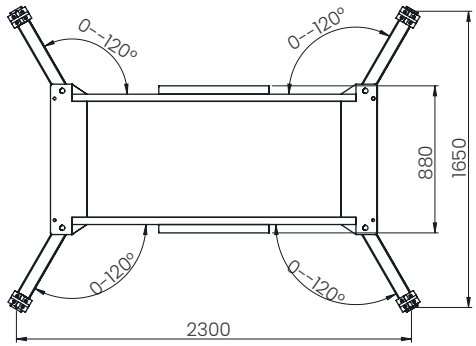

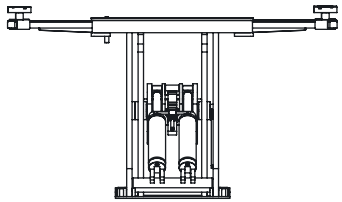

INCLUIDO - INCLUDED - INCLUS dama

4 UDS x 150 mm - Ø 32 mm

4 UDS x 75 mm - Ø 32 mm

DM1200

ELEVADOR TIJERA
ELECTROHIDRÁULICO

Mesa elevadora para instalación de baterías de vehículos electricos, motores, transmisiones, suspensiones

SCISSOR LIFT
ELECTRO-HYDRAULIC

Ideal for electric car battery replacement, aswell as heavy duty gearboxes, engines, etc

PONT ÉLÉVATEUR À CISEAUX
ÉLECTROHYDRAULIQUE

Table élévatrice pour remplacement de batteries de véhicules électriques, moteurs, transmissions, suspensions

1200 KG

1200 KG

640 - 1920 mm

1590 mm

0,75 KW

230V/1ph/50Hz

390 KG

OPCIONAL - OPTIONAL - OPTIONNEL

DM1200-00AB

4 UDS

4 UDS

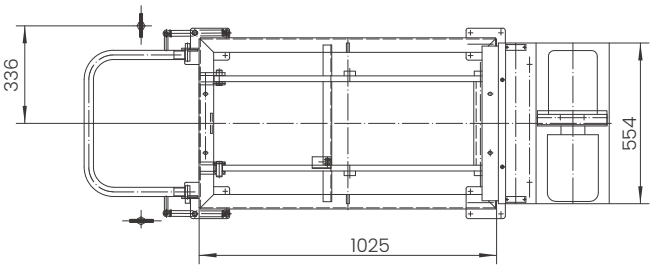

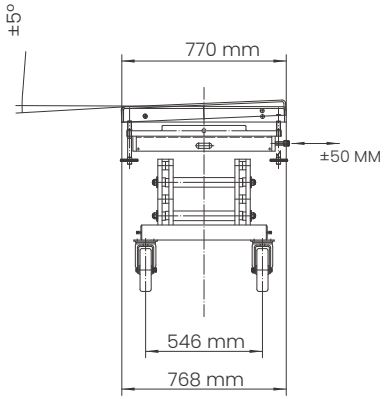

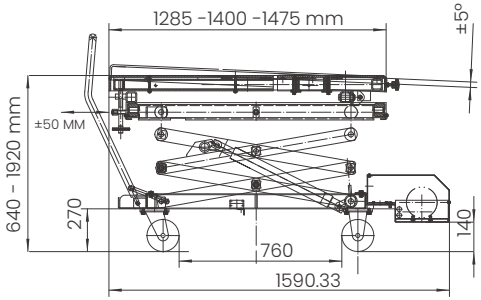

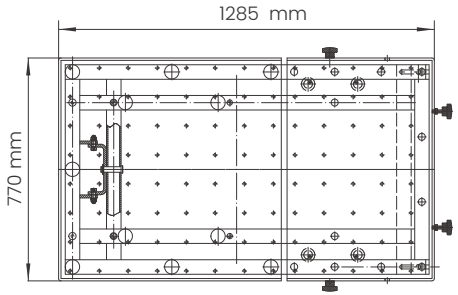

DM1500

ELEVADOR TIJERA
ELECTROHIDRÁULICO

Mesa elevadora para instalación de baterías de vehículos electricos, motores, transmisiones, suspensiones

SCISSOR LIFT
ELECTRO-HYDRAULIC

Ideal for electric car battery replacement, aswell as heavy duty gearboxes, engines, etc

PONT ÉLÉVATEUR À CISEAUX
ÉLECTROHYDRAULIQUE

Table élévatrice pour remplacement de batteries de véhicules électriques, moteurs, transmissions, suspensions

1500 KG

- 1500 KG
- 570 - 1920 mm
- 1680 mm
- 0,75 KW
- 230V/1ph/50Hz
- 565 KG

OPCIONAL - OPTIONAL - OPTIONNEL

DM1200-00AB

4 UDS

4 UDS

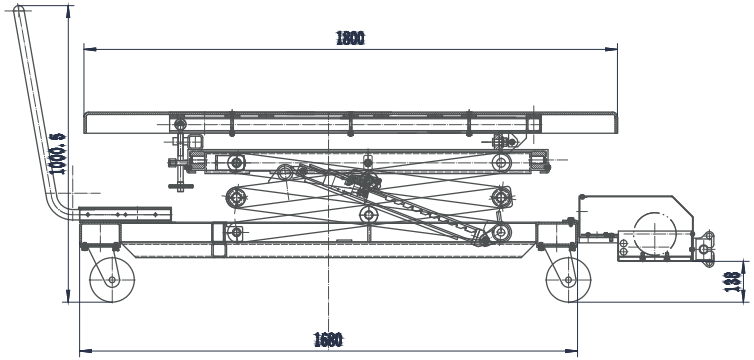

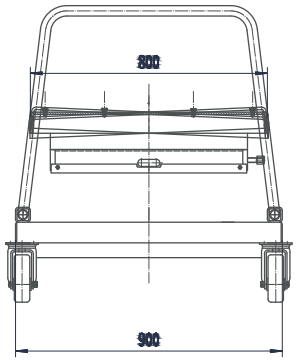

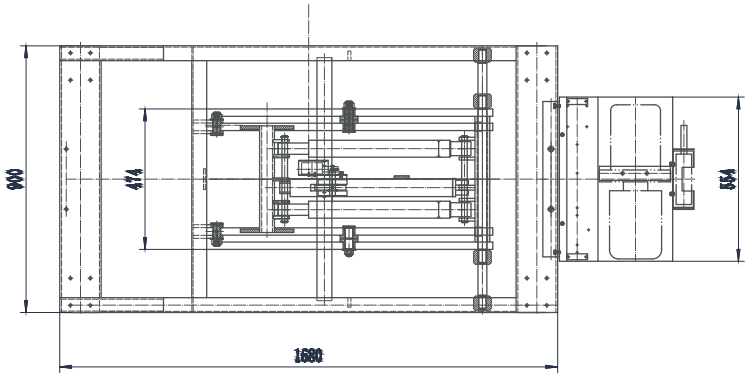

ELEVADOR TIJERA DOBLE ELEVACIÓN PARA ALINEACIÓN
ELECTROHIDRÁULICO

DOUBLE SCISSOR LIFT FOR ALINGMENT
ELECTRO-HYDRAULIC

PONT À CISEAUX À DOUBLE ÉLÉVATION POUR GÉOMETRIE
ÉLECTROHYDRAULIQUE

PARA INSTALACIÓN EN SUPERFICIE
FOR SURFACE INSTALLATION
POUR L'INSTALLATION EN SURFACE

4000 KG

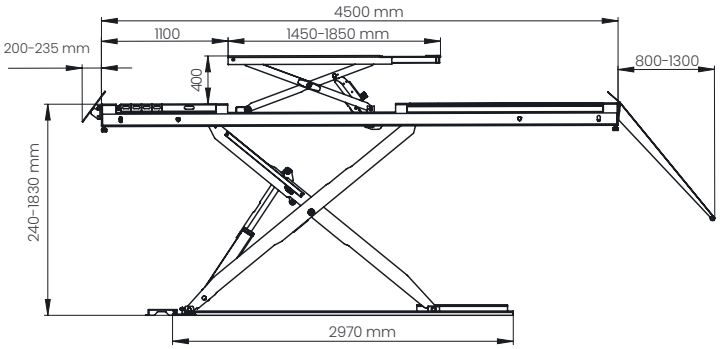

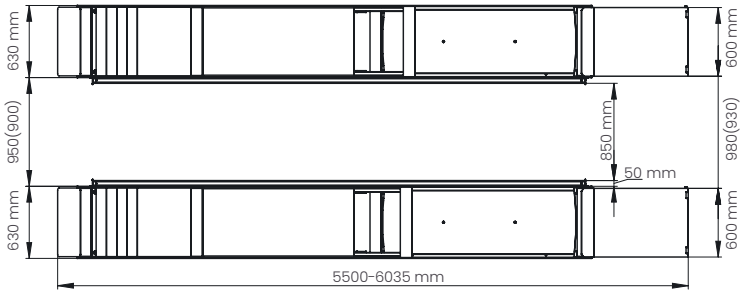

- 4000 KG
- 3500 KG
- 400 mm
- 240 - 1830 mm
- 1450 - 1850 mm
- 4500 - 6035 mm
- ≤90 s
- ≤90 s
- 8 bar
- 3.0 KW
- 400V/3ph/50Hz
- 2200 KG

ELEVADOR TIJERA DOBLE ELEVACIÓN PARA ALINEACIÓN
ELECTROHIDRÁULICO

DOUBLE SCISSOR LIFT FOR ALINGMENT
ELECTRO-HYDRAULIC

PONT ÉLÉVATEUR À CISEAUX À DOUBLE ÉLÉVATION POUR GÉOMETRIE
ÉLECTROHYDRAULIQUE

4500 KG

PARA INSTALACIÓN EN SUPERFICIE
FOR SURFACE INSTALLATION
POUR L'INSTALLATION EN SURFACE

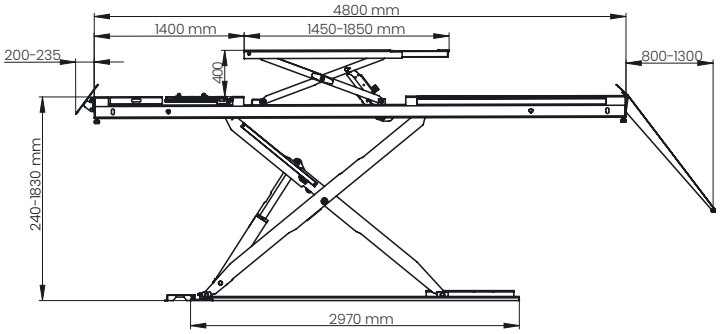

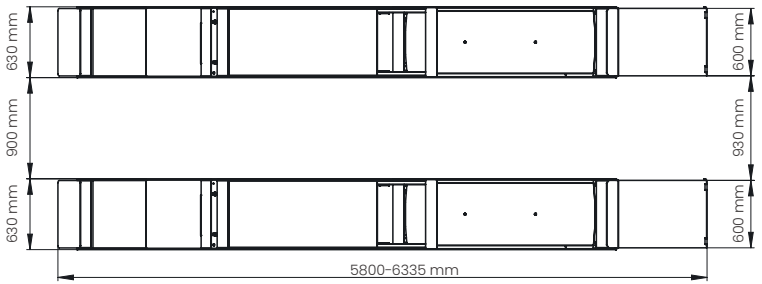

- 4500 KG
- 3500 KG
- 400 mm
  240 - 1830 mm
- 1450 - 1850 mm
  4800 - 6335 mm
- ≤90 s
- ≤90 s
- 8 bar
- 3.0 KW
- 400V/3ph/50Hz
- 2200 KG

ELEVADOR TIJERA DOBLE ELEVACIÓN PARA ALINEACIÓN
ELECTROHIDRÁULICO

DOUBLE SCISSOR LIFT FOR ALINGMENT
ELECTRO-HYDRAULIC

PONT À CISEAUX À DOUBLE ÉLÉVATION POUR GÉOMETRIE
ÉLECTROHYDRAULIQUE

4500 KG

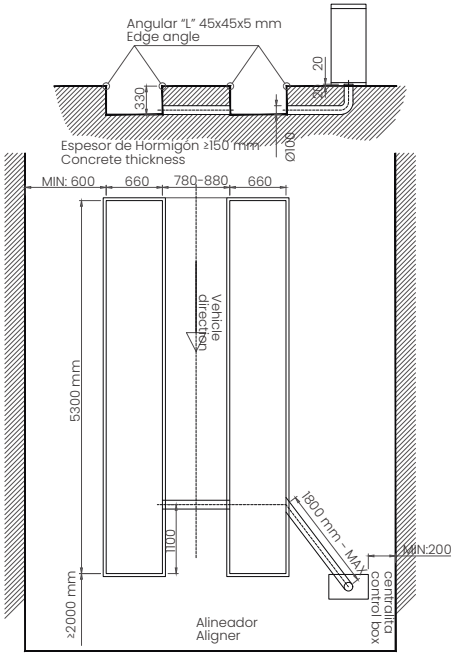

PARA INSTALACIÓN EMPOTRADO
FOR RECESSED INSTALLATION
POUR INSTALLATION ENCASTRÉE

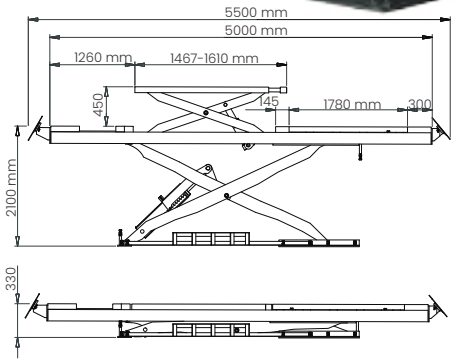

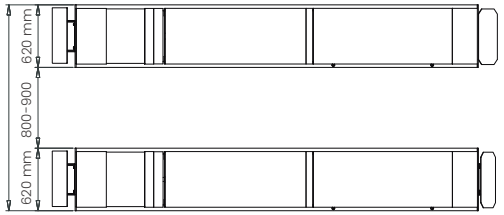

OPCIONAL - OPTIONAL - OPTIONNEL

Rampas para instalación sobre suelo
Ramps for surface installation
Rampes pour installation en surface

- 4500 KG
- 4500 KG
- 400 mm
- 330 - 2100 mm
- 1467 - 1610 mm
- 5000 - 5500 mm
- ≤90 s
- ≤90 s
- 8 bar
- 3.0 KW
- 400V/3ph/50Hz
  230V/1ph/50Hz
- 2455 KG

ELEVADOR TIJERA DOBLE ELEVACIÓN PARA ALINEACIÓN
ELECTROHIDRÁULICO

DOUBLE SCISSOR LIFT FOR ALINGMENT
ELECTRO-HYDRAULIC

PONT À CISEAUX À DOUBLE ÉLÉVATION POUR GÉOMETRIE
ÉLECTROHYDRAULIQUE

5500 KG

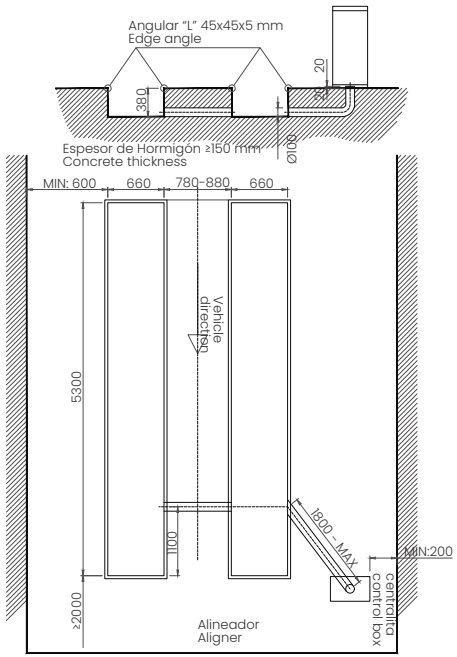

PARA INSTALACIÓN EMPOTRADO
FOR RECESSED INSTALLATION
POUR INSTALLATION ENCASTRÉE

5500 KG
5500 KG
450 mm
330 - 2200 mm
1460 - 1770 mm
5000 - 5500 mm
≤90 s
≤90 s
8 bar
2.2 KW
400V/3ph/50Hz
2455 KG

OPCIONAL - OPTIONAL - OPTIONNEL

Rampas para instalación sobre suelo
Ramps for surface installation
Rampes pour installation en surface

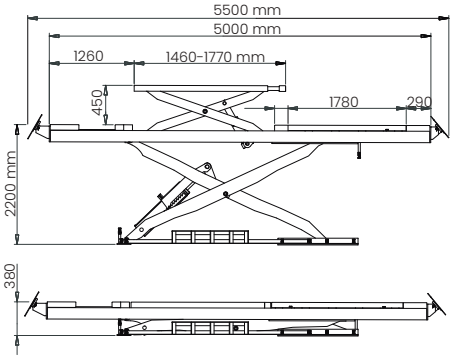

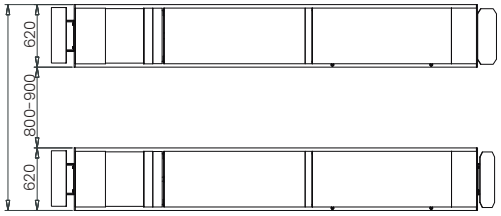

ELEVADOR TIJERA
MÓVIL

- Elección ideal para talleres de mecánica rápida muy versátiles
- Elevador móvil con kit de movilidad para fácil desplazamiento
- Posibilidad de fijar las rampas para aumentar el rango de vehículos a soportar.
- Sistema de desbloqueo eléctrico.
- Sistema de bloqueo mecánico con desbloqueo mediante activador eléctrico.
- Micro final de carrera
- Desbloqueo eléctrico (no necesita aire)

SCISSOR LIFT
MOBILE

- Low profile operation platform
- 2 cylinders structure, synchronization system
- Mechanical safety lock at different heights. Pneumatic release system
- Portable pump station. Flexible and convenient
- Movable devices, easy to use
- No installation required
- Limit switch
- Electric locking device. No air supply needed

PONT ÉLÉVATEUR À CISEAUX
MOBILE

- Choix idéal pour les ateliers mécaniques rapides très polyvalents
- Pont ciceaux mobile avec kit de mobilité pour un déplacement facile
- Rampes extensibles fixes pour augmenter la gamme de véhicules à lever et les services.
- Système de déclenchement électrique
- Verrou de sécurité mécanique pour assurer un verrouillage sûr en évitant les déséquilibre
- Micro contact fin de course
- Le déclencheur électrique entrée pneumatique non nécessaire

INCLUIDO - INCLUDED - INCLUS

4 UDS x 10x12x5 cm

3000 KG

- 3000 KG
- 110 - 1000 mm
- 1400 - 1916 mm
- ≤ 30 s
- ≤ 30 s
- 2.2 KW
- 230V/1ph/50Hz
- 605KG

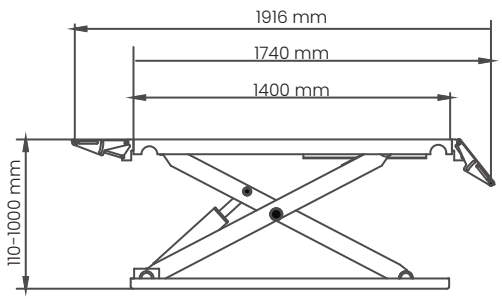

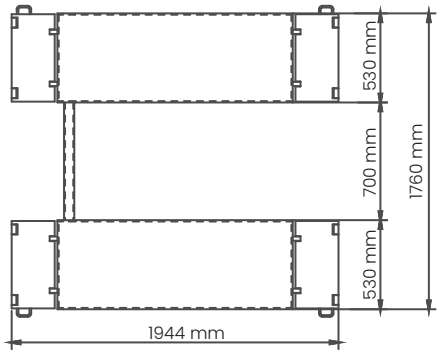

3500 KG

ELEVADOR TIJERA
MÓVIL

- Elección ideal para talleres de mecánica rápida muy versátiles
- Elevador móvil con kit de movilidad para fácil desplazamiento
- Posibilidad de fijar las rampas para aumentar el rango de vehículos a soportar.
- Sistema de desbloqueo eléctrico.
- Sistema de bloqueo mecánico con desbloqueo mediante activador eléctrico.
- Micro final de carrera
- Desbloqueo eléctrico (no necesita aire)

SCISSOR LIFT
MOBILE

- Low profile operation platform
- 2 cylinders structure, synchronization system
- Mechanical safety lock at different heights. Pneumatic release system
- Portable pump station. Flexible and convenient
- Movable devices, easy to use
- No installation required
- Limit switch
- Electric locking device. No air supply needed

PONT ÉLÉVATEUR À CISEAUX
MOBILE

- Choix idéal pour les ateliers mécaniques rapides très polyvalents
- Pont ciceaux mobile avec kit de mobilité pour un déplacement facile
- Rampes extensibles fixes pour augmenter la gamme de véhicules à lever et les services.
- Système de déclenchement électrique
- Verrou de sécurité mécanique pour assurer un verrouillage sûr en évitant les déséquilibre
- Micro contact fin de course
- Le déclencheur électrique entrée pneumatique non nécessaire

3500 KG

110 - 1000 mm

1400 - 1916 mm

≤ 30 s

≤ 30 s

2.2 KW

230V/1ph/50Hz

605KG

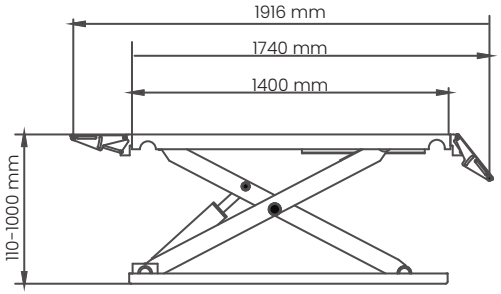

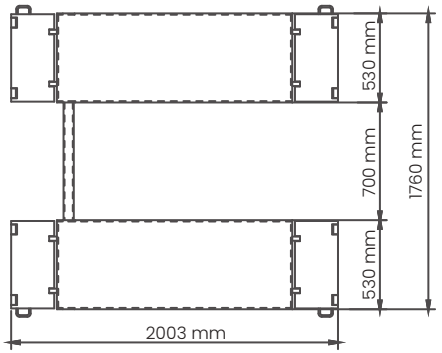

INCLUIDO - INCLUDED - INCLUS

4 UDS x 10x12x5 cm

ELEVADOR TIJERA
MÓVIL

SCISSOR LIFT
MOBILE

PONT ÉLÉVATEUR À CISEAUX
MOBILE

2800 KG

2800 KG	2800 KG
110 - 1200 mm	110 - 1200 mm
1543 mm	1543 mm
≤ 30 s	≤ 30 s
≤ 30 s	≤ 30 s
8 bar	8 bar
2.2 KW	2.2 KW
230V/1ph/50Hz	230V/1ph/50Hz
451 KG	451 KG

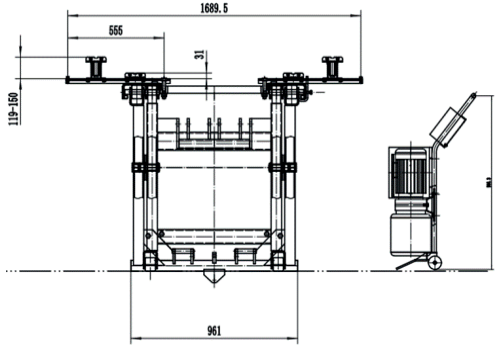

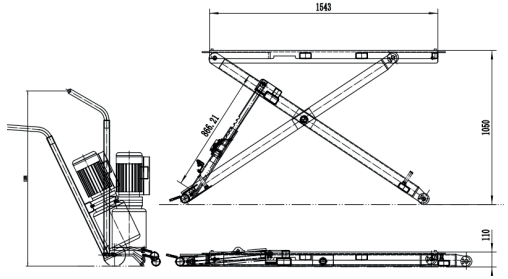

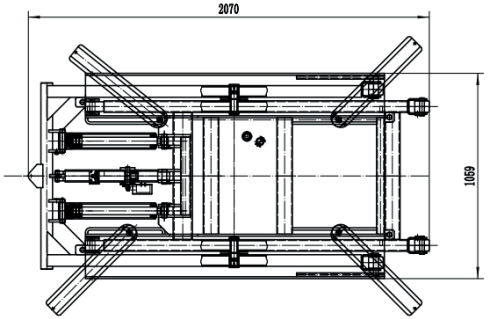

INCLUIDO - INCLUDED - INCLUS dama

4 UDS

ELEVADOR 1 COLUMNA
MÓVIL

- Elevador móvil gracias al sistema de traspaleta
- Altura mínima de solo 115 mm
- Sistema de trinquetes de seguridad
- Posibilidad de bajada de elevador en modo manual en caso de corte eléctrico
- Realzas incluidas
- Imán de bajada incluida

SINGLE POST LIFT
MOBILE

- Lift mobile thanks to the pallet truck system
- Minimum height of only 115 mm
- Electric unlocking system
- Possibility of lowering in "manual" mode in the event of a power failure
- Extensions included
- Descent magnet

PONT MONOCOLONNE
MOBILE

- Ultra-mobile grâce au système de transpalette inverse
- Hauteur minimale de seulement 115 mm
- Système de déverrouillage électrique
- Possibilité de descente en mode « manuel » en cas de coupure de courant
- Aimant de descente

2500 KG

2500 KG	2500 KG
115 - 1760 mm	115 - 1760 mm
2600 mm	2600 mm
2122 mm	2122 mm
≤ 53 s	≤ 53 s
≤ 53 s	≤ 53 s
2.2 KW	2.2 KW
230V/1ph/50Hz	230V/1ph/50Hz
693 KG	693 KG

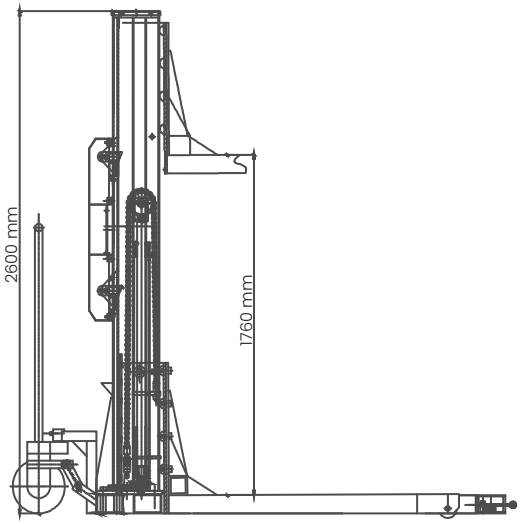

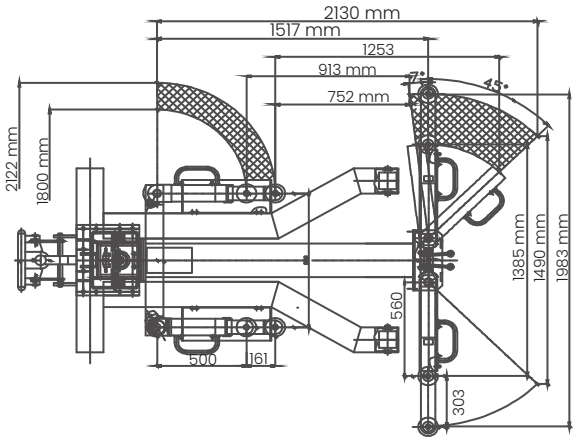

INCLUIDO - INCLUDED - INCLUS dama

4 UDS x Ø 120 mm

1 UD

4 UDS x 50 mm
4 UDSx 100 mm

ELEVADOR LATERAL
MÓVIL

- Ideal para vehículos de perfil bajo
- Fácilmente de elevar el vehículo
- Posibilidad de elevar el vehículo desde chasis o rueda
- Transmisión hidráulica con cadena

SINGLE POST LIFT
MOBILE

- Ideal for low profile vehicles
- Easily to raise the vehicle
- Possibility of lifting the vehicle from the chassis or wheel
- Hydraulic transmission with chain

PONT MONOCOLONNE
MOBILE

- Idéal pour les véhicules à profil bas
- Pour soulever facilement le véhicule
- Possibilité de soulever le véhicule par le châssis ou par la roue
- Transmission hydraulique avec chaîne

1360 KG

1360 KG	1360 KG
102 - 750 mm	102 - 750 mm
1000 mm	1000 mm
1320 mm	1320 mm
≤ 30 s	≤ 30 s
≤ 30 s	≤ 30 s
4-8 bar	4-8 bar
400 bar Max.	400 bar Max.
KG	127,5 KG

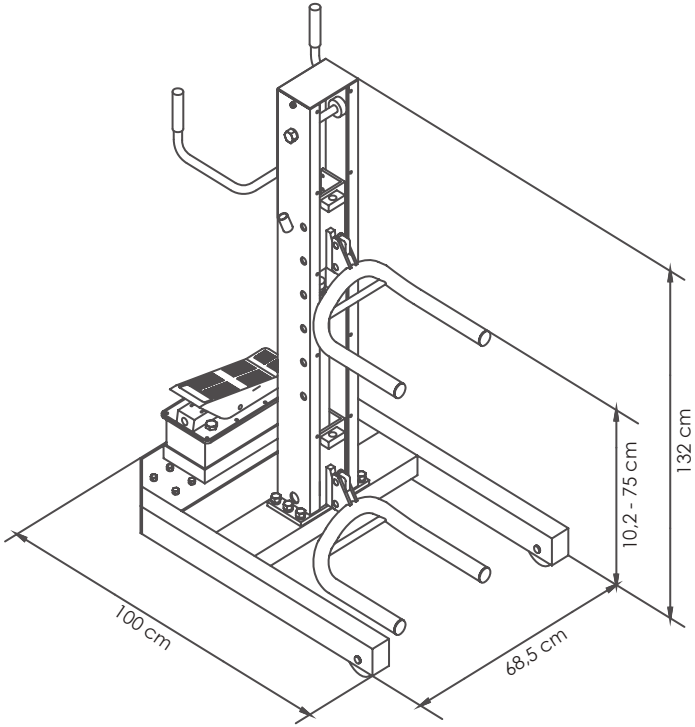

INCLUIDO - INCLUDED - INCLUS dama

ELEVADOR DE MOTO
ELECTROHIDRÁULICO

- Garra de anclaje automática
- Plancha trasera y delantera abatible
- Bloqueo de seguridad electrónico
- Extensiones incluidas para quads
- Ojales laterales para sujección

1000 KG

MOTORCYCLE LIFT
ELECTRO-HYDRAULIC

- Automatic wheel clamp
- Foldable rear and front plate
- Electronic security lock
- Extensions included for quads
- Side holes for fastening whith straps

PONT ÉLÉVATEUR POUR MOTO
ÉLECTROHYDRAULIQUE

- Griffe d'ancrage automatique
- Plaque avant et arrière rabattable
- Verrouillage électronique de sécurité
- Extensions incluses pour les quads
- Trous latéraux pour la fixation avec sangles

	1000 KG
	180 - 1200 mm
	2250 - 3035 mm
	≤ 30 s
	≤ 30 s
	2.2 KW
	230V/1ph/50Hz
	265 KG

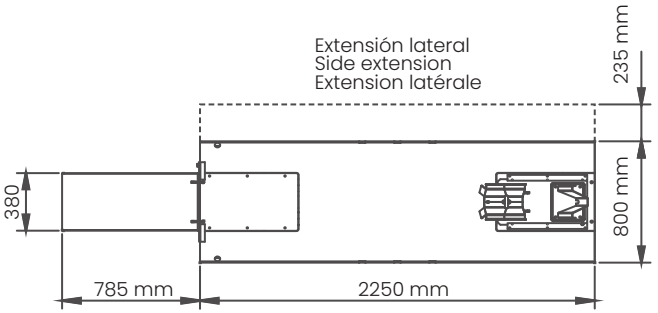

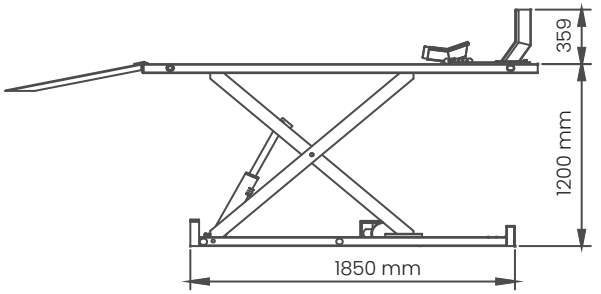

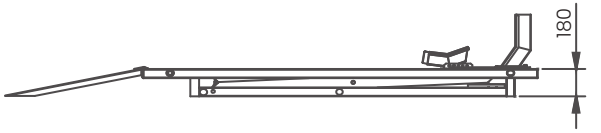

INCLUIDO - INCLUDED - INCLUS

ELEVADOR DE MOTO
ELECTROHIDRÁULICO

- Bloqueo mecánico con accionamiento eléctrico
- Sistema de anclaje mecánico de rueda delantera
- Perfil bajo para instalación sobre suelo

MOTORCYCLE LIFT
ELECTRO-HYDRAULIC

- Safety locking with electrical release
- Front wheel mechanical locking
- Low profile to surface installation

PONT ÉLÉVATEUR POUR MOTO
ÉLECTROHYDRAULIQUE

- Blocage mécanique avec commande électrique

Système d'angrage do le roue amtériemre
Profil BAS pour installation sur sol

500 KG

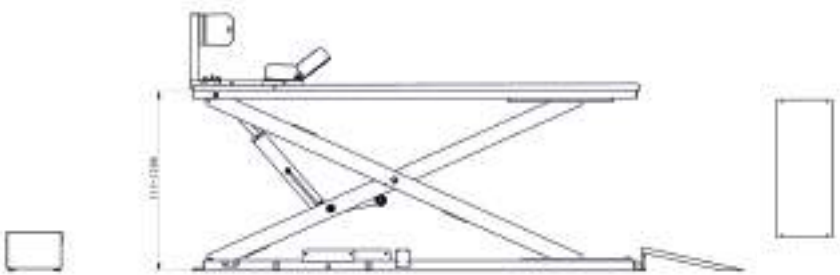

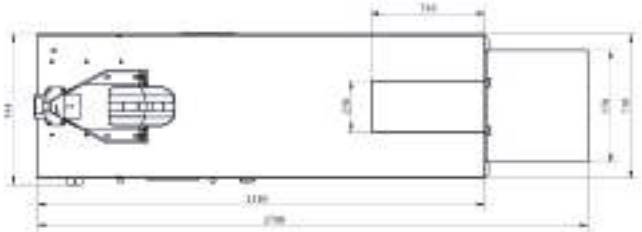

500 KG

115 - 1200 mm

2200 - 2708 mm

≤ 25 s

≤ 25 s

0.75 KW

230V/1ph/50Hz

285 KG

ELEVADOR DE MOTO
NEUMÁTICO
DESBLOQUEO MANUAL

MOTORCYCLE LIFT
PNEUMATIC
MANUAL RELEASE

PONT ÉLÉVATEUR POUR MOTO
PNEUMATIQUE
DÉVERROUILLAGE MANUEL

500 KG

- 500 KG
- 170 - 800 mm
- 2127 - 2940 mm
- ⩽ 30 s
- ⩽ 30 s
- 8 bar
- 265 KG

INCLUIDO - INCLUDED - INCLUS

EXTENSIONES INCLUIDAS
EXTENSIONS INCLUDED
EXTENSIONS INCLUSES

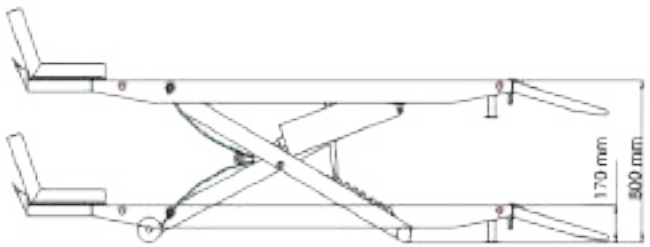

ELEVADOR 2 COLUMNAS
SEMI-BASE - AUTOMÁTICO

- Instalación directa en suelo
- 2 Cilindros hidráulicos + cadena
- Sincronización mediante cable de acero
- Electroválvula de bajada
- Bloqueo de seguridad electromagnético
- Micro electrónico de altura
- Brazos de 3 tramos
- Realzas incluidas
- Tacos de apoyo incluidos

2 POST LIFT
SEMI BASE FRAME - AUTOMATIC

- Floor installation
- 2 Cylinder & chain drive
- Synchronization steel rope
- Electromagnetic lowering valve
- Electrical lock release
- Electrical safety devices for maximum height
- Three-stage arms
- Extension pads included
- Rubber pads included

PONT ÉLÉVATEUR À 2 COLONNES
SEMI-BASE - AUTOMATIQUE

- Installation directe au sol
- 2 vérins hydrauliques + chaîne
- Synchronisation par câble acier
- Electrovanne de descente
- Système de verrouillage électromagnétique de sécurité
- Micro contact électronique de hauteur
- Bras à 3 sections
- Réhausses incluses
- Tampons caotchouc

4200 KG

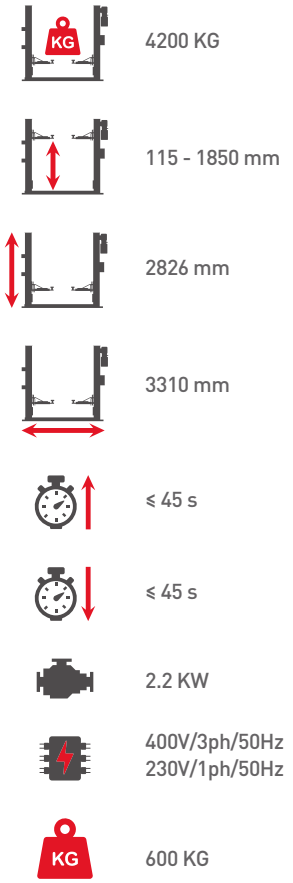

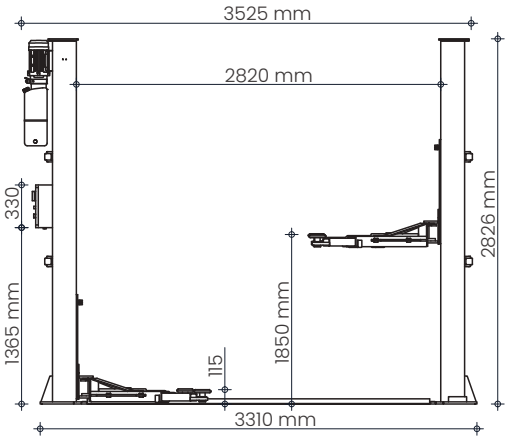

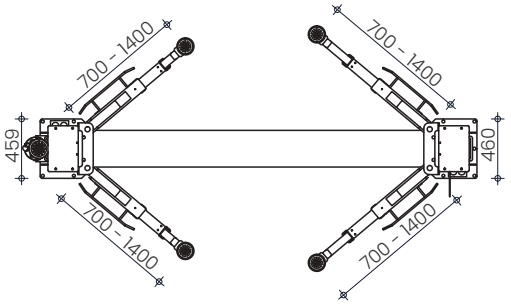

INCLUIDO - INCLUDED - INCLUS

4 UDS x Ø 115 mm

4 UDS x 65 mm

3 TRAMOS - 3 STAGES - 3 SECTIONS

ELEVADOR 2 COLUMNAS
CON BASE - AUTOMÁTICO

- Instalación directa en suelo
- 2 Cilindros hidráulicos + cadena
- Sincronización mediante cable de acero
- Electroválvula de bajada
- Bloqueo de seguridad electromagnético
- Micro electrónico de altura
- Brazos de 3 tramos
- Realzas incluidas
- Tacos de apoyo incluidos

2 POST LIFT
WITH H BASE FRAME

- • Floor installation
- 2 Cylinder & chain drive
- Synchronization steel rope
- Electromagnetic lowering valve
- Electrical lock release
- Electrical safety devices for maximum height
- Three-stage arms
- Extension pads included
- Rubber pads included

PONT ÉLÉVATEUR À 2 COLONNES
AVEC BASE

- Installation directe au sol
- 2 vérins hydrauliques + chaîne
- Synchronisation par câble acier
- Electrovanne de descente
- Système de verrouillage électromagnétique de sécurité
- Micro contact électronique de hauteur
- Bras à 3 sections
- Réhausses inclus
- Tampons caotchouc

4000 KG

4000 KG

107-1915 mm

2866 mm

3493 mm

≤ 45 s

≤ 45 s

2.2 KW

400V/3ph/50Hz
230V/1ph/50Hz

610 KG

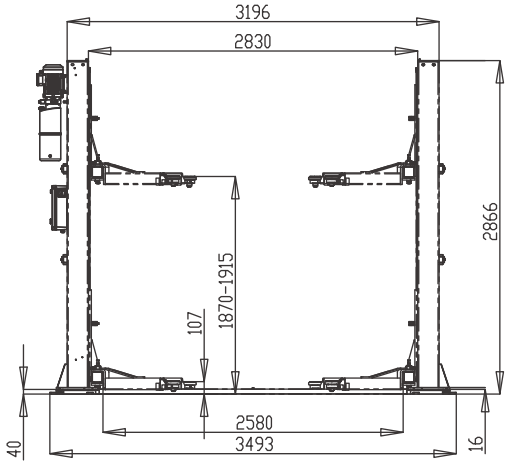

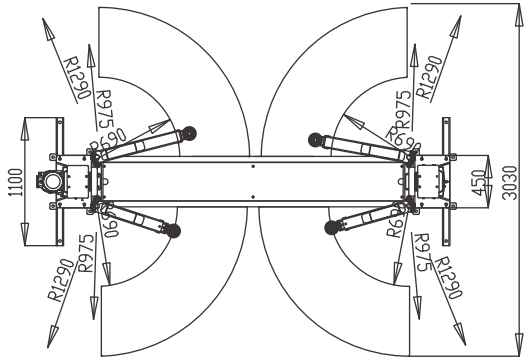

INCLUIDO - INCLUDED - INCLUS dama

4 UDS x

OPCIONAL - OPTIONAL - OPTIONNEL dama

4 UDS x 105 mm

ELEVADOR TIJERA
ELECTROHIDRÁULICO

- Elevador de tijera para la instalación en superficie
- Gran capacidad 3500kg
- Instalación rápida
- Parada automática para protección salvapiés
- Bloqueo horizontal de rampas

SCISSOR LIFT
ELECTRO-HYDRAULIC

- Low profile for surface installation
- High capacity 3500 kg
- Quick installation process
- Safety stop
- Horizontal ramp setting

PONT ÉLÉVATEUR À CISEAUX
ÉLECTROHYDRAULIQUE

- Pont ciseaux pour installation en surface
- Grande capacité 3500 kg
- Installation rapide
- Arrêt automatique pour protection des protège-pieds
- Blocage horizontal des rampes

3500 KG

3500 KG	3500 KG
110-1830 mm	110-1830 mm
1940 - 2160 mm	1940 - 2160 mm
≤ 45 s	≤ 45 s
≤ 45 s	≤ 45 s
8 bar	8 bar
2.2 KW	2.2 KW
400V/3ph/50Hz 230V/1ph/50Hz	400V/3ph/50Hz 230V/1ph/50Hz
905 KG	905 KG

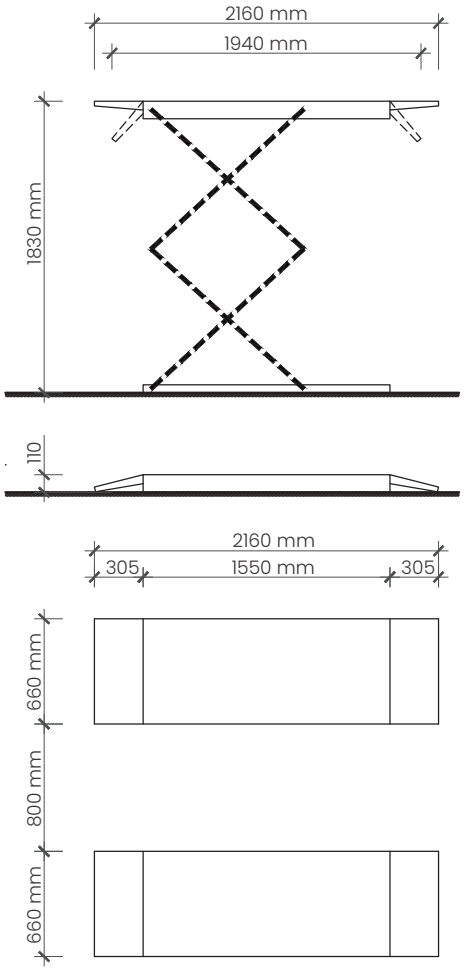

INCLUIDO - INCLUDED - INCLUS

4 UDS x

XT402N

GATO CENTRAL

• Disponible placa de ajuste para adecuación a distintos modelos de elevador de plataformas con guía.

PNEUMATIC JACKING BEAM 3T

•Adjustable plate available for different guide platform configuration

TRAVERSE DE LEVAGE 3T

• Plaques pour adapter sur différents modèles de ponts disponible

280 mm

KG

3000 KG

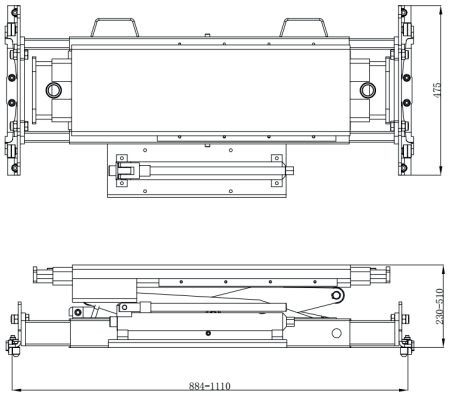

XT-J3TA

GATO CENTRAL

• Rodillos acoplables en distintas posiciones para instalación en amplia gama de elevadores de plataforma con guía.

PNEUMATIC JACKING BEAM 3T

• Different roller positioning for different guide plat form configuration

TRAVERSE DE LEVAGE 3T

• Rouleaux réglables pour tout type de chemin de roulement

270 mm

KG

3000 KG

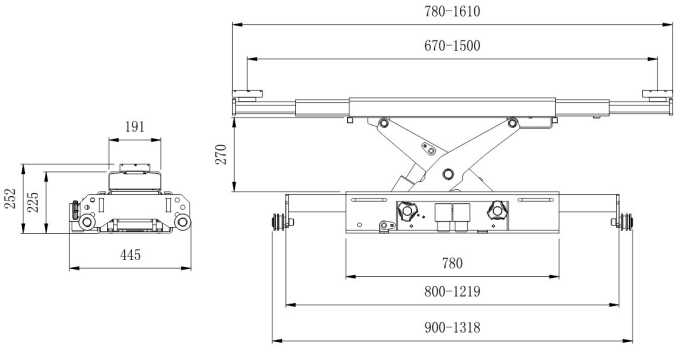

ACCESORIOS OPCIONALES / OPTIONAL ACCESSORIES / ACCESSOIRES EN OPTION

REF.				REF.			
DH1045	REALZAS EXTENSIONS PADS - 150 MM - Ø 40 RÉHAUSSES	DM4.0T - DM4.0T/SB - DM3.5T		X001678	JGO. PLATOS PARA ALINEACIÓN DIMENSIONES PLAQUE ROTATIVE POUR LA GÉOMÉTRIE DIMENSIONS: 400X400X50 MM TURN TABLES DIMENSIONS		
DH1046	REALZAS EXTENSIONS PADS - 80 MM - Ø 40 RÉHAUSSES	DM4.0T - DM4.0T/SB - DM3.5T		RP20	TACOS DE GOMA TAMPON EN CAOUTCHOUC- 160X120X20 MM RUBBER BLOCKS	DM36PRO - DM3.0i - DM3.0S - DM4.5MSI2H DM5.5MSI2H - DM3.0MV	
DH1045-50	REALZAS EXTENSIONS PADS - 150 MM - Ø 50 RÉHAUSSES	DM4.0T - DM3.5T		RP40	TACOS DE GOMA TAMPON EN CAOUTCHOUC- 160X120X40 MM RUBBER BLOCKS	DM36PRO - DM3.0i - DM3.0S - DM4.5MSI2H DM5.5MSI2H - DM3.0MV	
DH1046-50	REALZAS EXTENSIONS PADS - 80 MM - Ø 50 RÉHAUSSES	DM4.0T - DM3.5T		RP60	TACOS DE GOMA TAMPON EN CAOUTCHOUC- 160X120X60 MM RUBBER BLOCKS	DM36PRO - DM3.0i - DM3.0S - DM4.5MSI2H DM5.5MSI2H - DM3.0MV	
E-R100	REALZAS EXTENSIONS PADS - 100 MM - Ø 50 RÉHAUSSES	DM4.0T - DM4.0T/2 - DM4.0TSB2 - DM3.5T		RP80	TACOS DE GOMA TAMPON EN CAOUTCHOUC- 160X120X80 MM RUBBER BLOCKS	DM36PRO - DM3.0i - DM3.0S - DM4.5MSI2H DM5.5MSI2H - DM3.0MV	
T939-5-150	REALZAS EXTENSIONS PADS - 150 MM - Ø 56 RÉHAUSSES	DM5.0T.SBH - DM6.0T/SB2H		DA2040	CUÑAS WHEEL CHOCKS- 105 x 75 x 75 mm CALES		
T939-5-80	REALZAS EXTENSIONS PADS - 80 MM - Ø 56 RÉHAUSSES	DM5.0T.SBH - DM6.0T/SB2H		WS0506	TACOS DE GOMA TAMPON EN CAOUTCHOUC RUBBER BLOCKS	DM3.5T	
SJ13-00001-A00	REALZAS EXTENSIONS PADS - 127 MM - Ø 53 RÉHAUSSES	DM6.0T/SB2H		WS0506B	TACOS DE GOMA TAMPON EN CAOUTCHOUC RUBBER BLOCKS	DM3.5T	
SJ13-00002-A00	REALZAS EXTENSIONS PADS - 67 MM - Ø 53 RÉHAUSSES	DM6.0T/SB2H		DH1039	TACOS DE GOMA TAMPON EN CAOUTCHOUC RUBBER BLOCKS	DM4.0T	
SP6T1T	SOPORTE EN TETON SUPPORT SUR TETON - Ø 53 PIN SUPPOR	DM6.0T/SB2H		DH1039B	TACOS DE GOMA TAMPON EN CAOUTCHOUC RUBBER BLOCKS	DM4.0T - DM5.0T.SBH	
SP6T1U	SOPORTE CUADRADO SUPPORT CARRÉ - Ø 53 "U" SUPPORT	DM6.0T/SB2H		1017-C14	TACOS DE GOMA TAMPON EN CAOUTCHOUC RUBBER BLOCKS	DM4.0T/2 - SB2	
SP6T1V	SOPORTE EN "V" SUPPORT EN "V" - Ø 53 "V" SUPPORT	DM6.0T/SB2H		SJ03-00008-001	TACOS DE GOMA TAMPON EN CAOUTCHOUC RUBBER BLOCKS	DM6.0TSB2H - DM2.5Y	
SP6T3U	SOPORTE RECTANGULAR SUPPORT RECTANGULAIRE - Ø 53 WIDE "U" SUPPORT	DM6.0T/SB2H		X004660	RAMPA PARA INSTALACIÓN EN PLATAFORMA RAMPS FOR PLATFORM INSTALLATION LONGITUD: 1800 MM RAMPE POUR INSTALLATION SUR PLATEFORME	DM4.5MSI2H	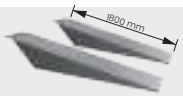
				X004660B	RAMPA PARA INSTALACIÓN EN PLATAFORMA RAMPS FOR PLATFORM INSTALLATION LONGITUD: 2000 MM RAMPE POUR INSTALLATION SUR PLATEFORME	DM5.5MSI2H	

dama

EQUIPOS ESPECIALES
SPECIALIZED EQUIPMENTS
ÉQUIPES SPÉCIALES

DARO13

REGLAFAROS

- Aptos para la verificación y ajuste de cualquier tipo de faro (cruce, carretera y anti-niebla).
- Incluidos los faros provistos de lámpara de XENÓN y LED.
- Indicados tanto en talleres como en Líneas Técnicas de Inspección (ITV).
- Para vehículos ligeros y pesados.
- Pantalla de verificación de faros con escala tanto para vehículos de conducción derecha como izquierda.
- Visor de alineación de hilo con sistema de calibración.
- Mecanismo de regulación de altura con sistema de bloqueo.
- Luxómetro digital.
- Cómodo desplazamiento gracias a la posición de las ruedas.
- Base robusta anti-vuelco.
- Se adjuntan instrucciones de montaje, manejo y calibración.

HEADLAMP BEAM TESTER STANDARD MODEL

- Suitable to verify and adjust any kind of headlamp (high, low and fog lights), including headlights with XENON and LED lamps.
- Appropriate for use both in garages and Test Lanes. For light and heavy vehicles.
- Internal aiming screen with scale for both right and left hand drive vehicles.
- Steel wire alignment visor with calibration system.
- Height adjustment system with locking system.
- Digital luxmeter.
- Comfortable use due to the positioning of the wheels.
- Robust anti-tip base.
- Supplied with assembly, operation and calibration manuals.

RÉGLOPHARE

- Réglophare four le contrôle et le réglage de tout type de projecteur (feux de croisement, feux de route et antibonillard).
- Y compris les phares équipés de lampes XENON et LED.
- Indiqué aussi bien dans les ateliers que dans les Lignes de Contrôle Technique (ITV).
- Pour véhicules légers et lourds.
- Écran de vérification des phares avec échelle pour les avec véhicules conducteurs droite comme gauche.
- Visionneuse d'alignement de fil avec système de calibrage.
- Mécanisme de réglage en hauteur avec système de blocage.
- Luxometre
- Déplacement confortable grâce à la position des roues.
- Base anti-basculement robuste.
- Les instructions de montage, de manipulation et d'étalonnage sont jointes.

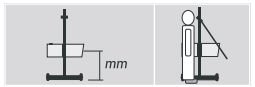

Min. 250	✓
Max.. 1350	

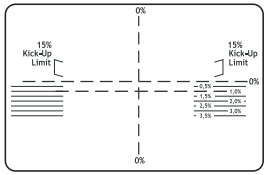

DARO16

REGLAFAROS DOBLE LÁSER

- Aptos para la verificación y ajuste de cualquier tipo de faro (cruce, carretera y anti-niebla).
- Incluidos los faros provistos de lámpara de XENÓN y LED.
- Indicados tanto en talleres como en Líneas Técnicas de Inspección (ITV).
- Para vehículos ligeros y pesados.
- Pantalla de verificación regulable con escala tanto para vehículos de conducción derecha como izquierda.
- Visor de alineación láser + puntero láser central para un sencillo posicionamiento de la unidad frente al vehículo.
- Mecanismo de regulación de altura con sistema de bloqueo.
- Luxómetro digital.
- Cómodo desplazamiento gracias a la posición de las ruedas.
- Base robusta anti-vuelco.
- Se adjuntan instrucciones de montaje, manejo y calibración.

HEADLAMP BEAM TESTER DOUBLE LASER

- Suitable to verify and adjust any kind of headlamp (high, low and fog lights), including headlights with XENON and LED lamps.
- Appropriate for use both in garages and Test Lanes. For light and heavy vehicles.
- Internal regulable measuring screen with scale for both right and left hand drive vehicles.
- Laser alignment visor + central laser pointer to easily positioning of the unit in front of the vehicle.
- Height adjustment system with locking system.
- Digital luxmeter.
- Comfortable use due to the positioning of the wheels.
- Robust anti-tip base.
- Supplied with assembly, operation and calibration manuals
- All models are able to adapt the Rotating Mast Kit ref. 5412/KG (See Accesories catalogue).

RÉGULATEUR DE PHARE À DOUBLE LASER

- Convient pour le contrôle et le réglage de tout type de projecteur (feux de croisement, feux de route et antibrouillard).
- Y compris les phares équipés de lampes XENON et LED.
- Indiqué aussi bien dans les ateliers que dans les Lignes de Contrôle Technique
- Pour véhicules légers et lourds.
- Affichage de vérification réglable avec échelle pour les véhicules avec conduite à droite et à gauche.
- Viseur d'alignement laser + pointeur laser central pour un positionnement facile de l'unité devant le véhicule.
- Mécanisme de réglage en hauteur avec système de blocage.
- Luxometre
- Déplacement confortable grâce à la position des roues.
- Base anti-basculement robuste.
- Les instructions de montage, de manipulation et d'étalonnage sont jointes.

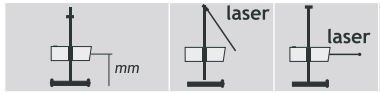

Min. 250	✓	✓
Max.. 1350		

DAAC1 MÁQUINA DE CARGA REFRIGERANTE 134a / REFRIGERANT CHARGING MACHINE 134a / 3 STATION DE CLIMATISATION POUR GAZ 134a

DAAC2 MÁQUINA DE CARGA REFRIGERANTE 1234yf / REFRIGERANT CHARGING MACHINE 1234yf / 3 STATION DE CLIMATISATION POUR GAZ 1234yf

MÁQUINA DE CARGA DE AIRE ACONDICIONADO SEMI-AUTOMÁTICA REFRIGERANTE

- Recicla el refrigerante del aire acondicionado del automóvil.
- Después del tratamiento, el refrigerante reciclado cumple con el estándar SAE.
- Separa y vacía el aceite del sistema de A / C.
- Inyección de aceite del sistema de A / C controlado por válvula electromagnética
- Elimina automáticamente los gases no condensables en el refrigerante.
- La balanza electrónica mide el refrigerante reciclado y recargado durante todo el proceso.
- Proceso controlado por computador.
- El diseño de la válvula electromagnética evita el daño del flujo de líquido.
- Conexiones auto-sellantes rápidas.
- Recordatorio automático de la comprobación de problemas.
- Recordatorio automático de situación actual de operación.
- Recordatorio automático del mantenimiento.

SEMI-AUTOMATIC REFRIGERANT AIR CONDITIONING CHARGING MACHINE

- Recycle remaining refrigerant in the automobile air conditioner.
- After treatment, the recycled refrigerant accords with SAE standard.
- Separate and drain A/C system oil.
- Electro-magnetic valve controls the injection of A/C system oil.
- Automatically remove the incondensable gases in refrigerant.
- Electronic balance measures the recycled and recharged refrigerant during the whole process.
- Micro-computer controls the whole process.
- Electro-magnetic valve design prevents damage from liquid flow.
- Fast and convenient self-sealing connections.
- Automatic reminding of problem checking and alarming.
- Automatic reminding of present operation states.
- Automatic reminding of daily maintenance.

STATION DE CLIMATISATION

- Recycle le réfrigérant de la climatisation automobile.
- Après traitement, le liquide de refroidissement recyclé répond à la norme UE.
- Sépare et vide l'huile du système de climatisation
- Système de climatisation à injection d'huile contrôlé par électrovanne
- Élimine automatiquement les gaz non condensables dans le réfrigérant.
- La balance électronique mesure le réfrigérant recyclé et rechargé tout au long du processus.
- Processus contrôlé par ordinateur
- La conception de la vanne électromagnétique empêche les dommages causés par le débit de liquide
- Connexions auto-obturantes rapides
- Rappel de vérification automatique des problèmes
- Rappel automatique de la situation de fonctionnement actuelle
- Rappel d'entretien automatique

2 (LP y HP)	
1/4HP	
1.5 CFM	
220 V / 1 PH	
180W	
2 m	
KG	88 KG

Velocidad de recuperación:	3g/s
Velocidad de vacío:	1.0L/s
Velocidad de carga:	18g/s
Capacidad tanque de trabajo:	10 kg
Capacidad filtro seco:	60kg
Precisión:	±10g

Recovery speed:	3g/s
Vacuum speed:	1.0L/s
Charging speed:	18g/s
Work tank capacity:	10 kg
Dry filter capacity:	60kg
Scale Accuracy: :	±10g

Vitesse de récupération :	3g/s
Vitesse du vide :	1,0 L/s
Vitesse de charge :	18 g/s
Capacité du réservoir de travail :	10 kg
Capacité du filtre sec :	60 kg
Précision :	±10g

- Recuperación, recarga y vacío
- Recovery, recharging, vacuum
- Récupération, recharge et aspiration
- Balanza incluida
- Balance included
- Balance incluse

DA322B

CAMBIADOR DE ACEITE ATF SEMI-AUTOMÁTICA

ATF EXCHANGER

STATION VIDANGE BOITES

INCLUIDO / INCLUDED / INCLUS

70-90 PSI

30 L

230V / 250W

KG 38,5 KG

650 x 520 x 1160 mm

Conectores Incluidos / Connectors Included / Connecteurs inclus

- VW - Toyota - Honda - Nissan - Mitsubishi - Lexus
- Cadillac - Chrysler - Audi - Buick - Chevrolet - Ford - BMW.

*Consultar modelos y kits opcionales
*Consult models and optional kits
*Consulter kits optionelles pour outres modéls

DA332

CAMBIADOR DE ACEITE ATF SEMI-AUTOMÁTICA ELECTRONICA

ATF SEMI - AUTOMATIC ELECTRONIC

STATION ELECTRONIQUE VIDANGE BOITES

INCLUIDO / INCLUDED / INCLUS

LCD

230V / 140W

30 L

0.1 L

KG 43,9 KG

595 x 465 x 1115 mm

Conectores Incluidos / Connectors Included / Connecteurs inclus

- VW - Toyota - Honda - Nissan - Mitsubishi - Lexus - Cadillac - Chrysler - Audi - Buick - Chevrolet - Ford - BMW.

*Consultar modelos y kits opcionales
*Consult models and optional kits
*Consulter kits optionelles pour outres modéls

DA322BKIT

MALETÍN DE CONECTORES ESPECIALES ATF

ATF CONNECTOR SET

BOÎTIER SPÉCIAL CONNECTEURS ATF

CROWN, REIZ, LEXUS IS300, LEXUS ES300, LEXUS GS300, Audi A4, A6, PASSAT 5HP, Cadillac (SRX, XTS), BUICK(LaCrosse,Regal,Excelle,ENCORE,Enclave, GL8), Chevrolet (Spark,Captiva,Cruze,Malibu,Lova,Epica), Dodge cool Bo(CVT),Jeep Compass,Jeep Cherokee, CROWN, REIZ, Roewe, VolvoS40, S60, Audi A4, A6, PASSAT 5H, Landrover Freelander2/3 Roewe750, BMW X5, BMW X6, BMW Series5 Series3, Series 7 BMW X5, Peugeot 207/307, C-QUATRE, C-Triomphe, Peugeot 3008, 4008, Citroen C5/C4, Peugeot3008, CitroenC5/C4, Chevrolet Sail, Volkswagen(Bora,SAGITAR,Lavida,SANTANA,Jetta,Touran), SKODA(Fabia,Octavia,Superb), BESTUN(B50,B70,B90,MPV)09G, Volkswagen(Bora,SAGITAR,Passat,,SANTANA,Jetta,Touran), SKODA(Fabia,Octavia,Superb), BESTUN(B50,B70,B90,MPV)09G, Volkswagen(Bora,SAGITAR,Passat,,SANTANA,-Jetta,Touran), SKODA(Fabia,Octavia,Superb), BESTUN(B50,B70,B90,MPV)09G, Volkswagen(Bora,SAGITAR,Lavida,Passat,SANTANA,Jetta,Touran), SKODA(Fabia,Octavia,Superb), BESTUN(B50,B70,B90,MPV)09G, New Sunny,TIIDA,Bluebird Sylphy, Sunny, Qashqai, NISSAN New Sunny, Teana2.0L, Mitsubishi ASX, SHUTTLE, Benz A.B.C.ML.E., GL.S, TOYOTA LAND CRUISER, Volkswagen Tiguan, Audi Q7, Touareg,Cayenne, Benz 722.9series, Tiguan,Cayenne,Q7, BMW 3series, 5series, Landrover Range Rover, Discovery, Evoque, BMW 7series ,X6, Audi A6(2.5T), Qashqai2.0, 2010 Volkswagen CC, Landrover Evoque, MAZDA C-X5, Volkswagen(SAGITAR,Lavida,-SANTANA,CC, Golf), Audi Q5, A8, Benz SLK/CLK, COROLLA K311, New Audi A6L A4L, A47 Cadillac, Citroen1.6T, Ford, Volvo6, Ford Explorer, VolvoV60, CadillacXT-5, Maserati, Audi Q3, GEELY GLEAGLE GX7/GC7, GeTecEC8, EngLon SC7, Ford Kuga, Volvo XC60,XC90, New Fit/CVT, New Crown, BMW X3 X1 3series Cadillac, 09G Wave box, VolvoS80, Benz B200, MITSUBISHI LancerEX, New Regal Ford1.8 1.6, Cadillac Malibu, BMW 525L1, Audi Q5, Q7, BUICK(LaCrosse,Regal,Excelle,ENCORE,Enclave, GL8) Chevrolet (Captiva Cruze Malibu Epica), Benz,HYUNDAI,GreatWall, FORD Old BMW X3, Volkswagen (Bao Lai, Sagitar, LaVida, Passat, Santana, Jetta, Touran), Skoda (Jingrui, Mingrui, Hao Rui), Pentium (B50,B70,B90,MPV), 09G Gearbox, Volkswagen(Bora, SAGITAR, Lavida, Passat, SANTANA, Jetta,Touran), SKODA(Fabia,Octavia,Superb), BESTUN(B50,B70,B90,MPV)09G, 6HP Gearbox universal, A960E CVT, BMW6HP

DAU30

LAVADORA DE ULTRASONIDO 30 L 220 V

- Interruptor general
- Selector de tiempo de ultrasonidos
- Selector de temperatura
- Selector de nivel de potencia 50%-100%
- Asas integradas en el panelado exterior
- Cesta de acero INOX con sistema de anclaje para carga, descarga y escurrido de piezas
- Válvula de bola para desagüe de ½ pulgada
- Patas silentblock

ULTRASONIC CLEANER 30 L 220 V

- Die casting stainless steel tank
- Industrial grade integrated circuit
- 0~80 º C temperature range
- 0~99 minutes working time
- Power adjustable, degas function
- Degassing and degreasing function
- Auto stand-by, sleep, and wake-up by one key-press mode
- Digital controller of high-precision and a long service-life
- Semiwave(28KHz) for gross rinse or fullwave(40KHz) for intensive rins

NETTOYEUR À ULTRASONS

- Interrupteur général
- Sélection de temps d'action
- Sélection de température 0-80ºC
- Sélection du niveau de puissance 50%-100%
- Poignées intégrées dans l'habillage extérieur
- Réservoie en acier enoxidable anti rouilet avec système d'ancrage pour charger, décharger et vidanger les pièces
- Vanne à bille pour drainage de ½"
- Pieds silencieux
- Mode standby/activation en pressantune touche
- Mode onde ultrasonique 40KHz pour nettoyage en profondeur
- Mode onde ultrasonique 28 KHz pour nettoyage normal

30 L	
600W	
28/40 KHZ	
10	
1-99 Min	
0-80 ºC	
500 W	
500 x 330 x 380 mm	
500 x 330 x 200 mm	
240V	
500 W	

SERVICIO DE INSTALACIÓN DE EQUIPAMIENTO
EQUIPMENT INSTALATION SERVICE
SERVICE D'INSTALLATION D'ÉQUIPEMENT

dama

PRODUCTOS QUÍMICOS
CHEMICAL PRODUCTS
PRODUITS CHIMIQUES

140001 — 400 ml

SPRAY MULTIUSOS LUBRICANTE / DESHUMIFICADOR / PENETRANTE 400 ML

MULTIPURPOSE LUBRICATING / DEHUMIDIFYING / PENETRATING SPRAY 400 ML

SPRAY LUBRIFIANT / DÉSHUMIDIFIANT / PÉNÉTRANT POLYVALENT 400 ML

ESPECIFICACIONES

• Producto de excepcional calidad, formulado especialmente para múltiples usos. Penetrante, lubricante, antioxidante y con un elevado poder deshumificador.
• Penetra profundamente liberando piezas corroidas dejando una película protectora de MOS2.
• No daña gomas, vidrios, pinturas, plásticos y es prácticamente inodoro.
• Ideal para uso industrial, agrícola, aeronáutico y naval.

SPECIFICATIONS

• Product of exceptional quality, specially formulated for multiple uses. Penetrating, lubricant, antioxidant and with a high dehumidifying power.
• Penetrates deeply, freeing corroded parts, leaving a protective film of MOS2.
• Does not damage rubber, glass, paint, plastic and is practically odourless.
• Ideal for industrial, agricultural, aeronautical and naval use.

CARACTÉRISTIQUES

• Produit de qualité exceptionnelle, spécialement formulé pour de multiples usages. Pénétrant, lubrifiant, antioxydant et à haut pouvoir déshumidifiant.
• Pénètre en profondeur, libérant les parties corrodées, laissant un film protecteur de MOS2.
• N'endommage pas le caoutchouc, le verre, la peinture, le plastique et est pratiquement inodore.
• Idéal pour une utilisation industrielle, agricole, aéronautique et navale.

140013 — 500 ml

SPRAY LIMPIA FRENOS 500 ML

SILENT PISTON COMPRESSOR 270 L

SPRAY NETTOYANT FREINS 500 ML

ESPECIFICACIONES

• Spray de limpieza multiusos. Limpia y desengrasa todo tipo de piezas de metal, vidrio, cerámica y la mayoría de los plásticos. Se seca rápido y no deja residuos.
• Uso en frenos de disco y de tambor, guías, cilindros, muelles y protecciones de chapa.
• Embragues, carburadores y cuerpos de inyección, colectores de admisión, bombas de aceite y combustible, transmisiones, piezas de motor, etc.

SPECIFICATIONS

• Multipurpose cleaning spray. Cleans and degreases all types of metal parts, glass, ceramics and most plastics. Dries fast and leaves no residue.
• In disc and drum brakes, guides, cylinders, springs and sheet metal protections.
• Clutches, carburettors and injection bodies, intake manifolds, oil and fuel pumps, transmissions, engine parts, etc.

CARACTÉRISTIQUES

• Aérosol nettoyant multi-usages. Nettoie et dégraisse tous types de pièces métalliques, verre, céramique et la plupart des plastiques. Sèche rapidement et ne laisse aucun résidu.
• Dans les freins à disque et à tambour, les guides, les cylindres, les ressorts et les protections en tôle.
• Embrayages, carburateurs et corps d'injection, collecteurs d'admission, pompes à huile et à carburant, transmissions, pièces de moteur, etc.

140006 — 500 ml

SPRAY SALPICADEROS 400 ML

DASHBOARD SPRAY 400 ML

SPRAY TABLEAU DE BORD 400 ML

ESPECIFICACIONES

• Especialmente formulado para la protección de plásticos, gomas y cuero. Puede ser utilizado como lubricante de uso general, especialmente en superficies no metálicas y donde un lubricante limpio es requerido.
• Recuperación de salpicaderos.
• Protección de gomas.
• Recuperación de plásticos, bolsos.
• Recubrimiento de muebles.

SPECIFICATIONS

• Specially formulated for the protection of plastics, rubber and leather. It can be used as a general purpose lubricant, especially on non-metallic surfaces and where a clean lubricant is required.
• Recovery of dashboards.
• Rubber protection.
• Recovery of plastics, bags.
• Furniture coating.

CARACTÉRISTIQUES

• Spécialement formulé pour la protection des plastiques, du caoutchouc et du cuir. Il peut être utilisé comme lubrifiant à usage général, en particulier sur les surfaces non métalliques et lorsqu'un lubrifiant propre est requis.
• Récupération des tableaux de bord.
• Protection en caoutchouc.
• Récupération de plastiques, sacs.
• Revêtement de meubles.

dama

MOBILIARIO DE TALLER
WORKSHOP FURNITURE
MOBILIER D'ATELIER

DA2110

CARRO DE HERRAMIENTAS CON 7 CAJONES

- Fabricados en chapa de acero
- Cierre individual de cada cajón
- Cajones montados con guías telescópicas con rodamientos
- Cajones con bloqueo independiente al cerrarlo
- Material del interior de cajones EVA
- Asa robusta y ergonómica
- Ruedas Ø125 mm poliuretano, 2 ruedas giratorias con freno
- Frontal de cajones acabado en aluminio
- Cerradura de seguridad

TOOL TROLLEY WITH 7 DRAWERS

- Made of steel sheet
- Individual closing of each drawer
- Drawers mounted with telescopic guides with ball bearings
- Drawers with independent locking when closed
- EVA drawer interior material
- Robust and ergonomic handle
- Ø125 mm polyurethane wheels, 2 swivel wheels with brakes
- Drawer front in aluminum finish
- Security lock

SERVANTE CHARIOT A OUTILS A 7 TIROIRS

- En tôle d'acier
- Fermeture individuelle de chaque tiroir
- Tiroirs montés sur guides télescopiques avec roulements
- Tiroirs avec serrure indépendante en position fermée
- Matériau intérieur des tiroirs en EVA
- Poignée robuste et ergonomique
- Roues polyuréthane Ø125 mm, 2 roues pivotantes avec frein
- Façade de tiroir finition aluminium
- Verrou de sécurité

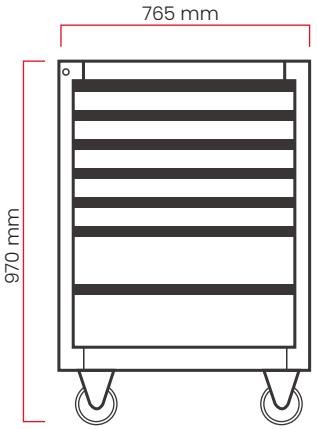

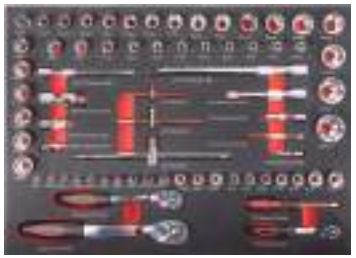

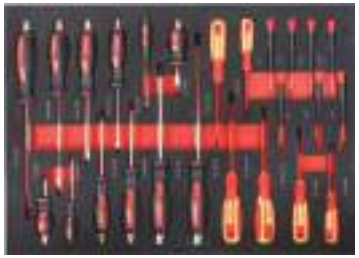

Dotación 198 piezas **Endowment 198 pieces** **Dotation 198 pièces**

1/4" Kit - 3/8" Kit - 1/2" Kit - 1/2" Sockets - Offset Knurled Wrenches - Combination Wrenches - 1/4" Sockets - Allen Keys - T-Handle Allen Wrench Bits - Torx Wrenches - Screwdrivers with protection - Screwdrivers - Pliers - Hammers

DA2030

CARRO DE 3 BANDEJAS

- Dimensiones: 850 X 380 X 780 mm
- Medidas de bandeja: 745 x 380 x 80 mm
- Capacidad: 14 kg

3-TRAY CART

- Dimensions: 850 X 380 X 780 mm
- Tray measures: 745 x 380 x 80 mm
- Capacity: 14 kg

CHARIOT 3 PLATEAUX

- Dimensions : 850 X 380 X 780 mm
- Mesures du plateau : 745 x 380 x 80 mm
- Capacité : 14 kg

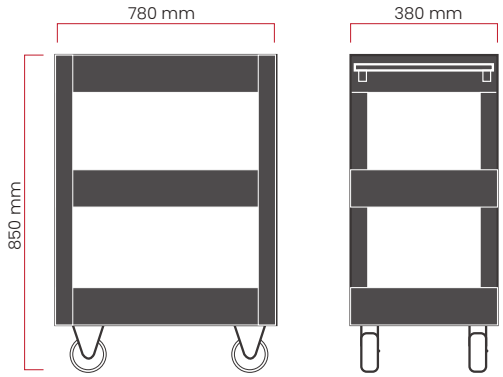

DA2012

CARRO CON 5 CAJONES SIN HERRAMIENTAS

- Medidas del carro montado: 69 x 33 x 77,2 cm
- Medidas de los cajones: 51 x 29 x 10 cm

TROLLEY WITH 5 DRAWERS WITHOUT TOOLS

- Measurements of the assembled trolley: 69 x 33 x 77.2cm
- Drawer measurements: 51 x 29 x 10 cm

SERVANTE AVEC 5 TIROIRS SANS OUTILS

- Mesures du chariot assemblé : 69 x 33 x 77,2 cm
- Mesures du tiroir : 51 x 29 x 10 cm

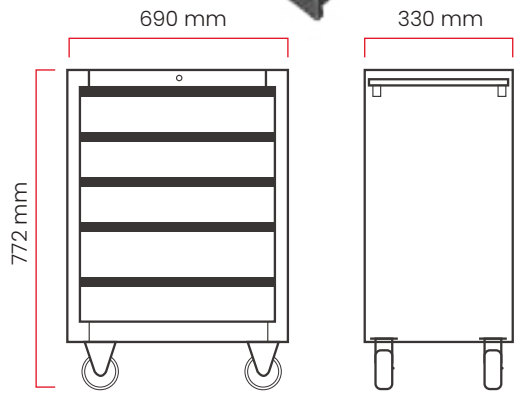

DA1292

ORGANIZADOR VASOS PARA LLAVE DE 1/4"

- Material: PP + base magnética
- 26 huecos métricos

SOCKET ORGANIZER FOR 1/4" WRENCH

- Material: PP + magnetic base
- 26 metric holes

ORGANISATEUR DE DOUILLES POUR CLÉ 1/4"

- Matériau : PP + base magnétique
- 26 trous métriques

DA1210KIT

MÓDULOS CENTRALES / CENTRAL MODULES / MODULES CENTRAUX

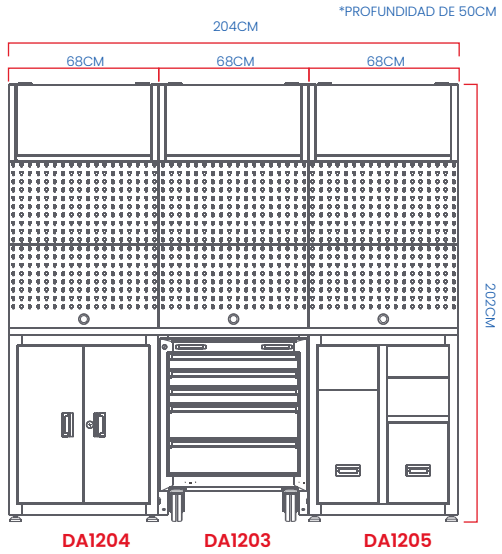

DA1201L

MÓDULO LATERAL IZQUIERDO
LIFT SIDE MODULE

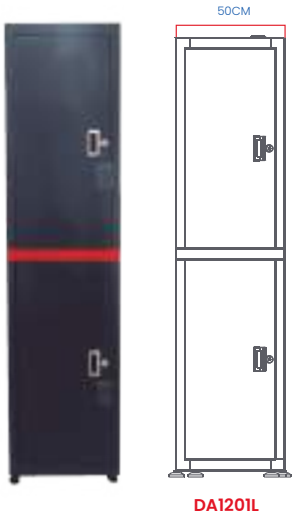

DA1201D

MÓDULO LATERAL DERECHO
RIGHT SIDE MODULE

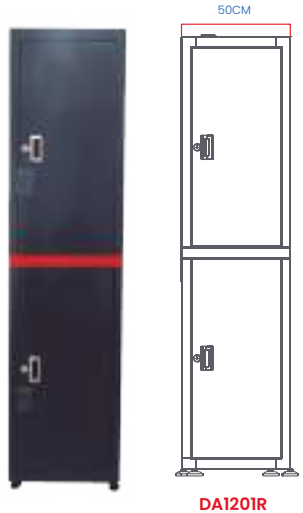

DA1211M

ENCIMERA DE METAL

METAL COUNTERTOP

COMPTOIR EN MÉTAL

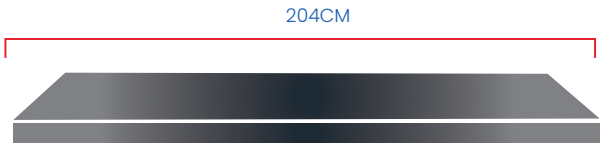

HOOK50MM

GANCHO METALICO 5CM

METAL HOOK 5CM

CROCHET EN MÉTAL 5CM

HOOK200MM

GANCHO METALICO 20CM

METAL HOOK 20CM

CROCHET EN MÉTAL 20CM

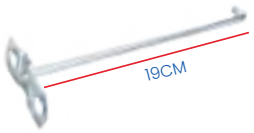

DA1201

BANCO DE TRABAJO PARA TALLER

- Medidas del banco montado: 148 x 60,5 x 90 cm
- Medidas de los cajones: 51 x 29 x 10 cm

WORKBENCH FOR WORKSHOP

- Dimensions of the assembled bench: 69 x 33 x 77.2cm
- Drawer measurements: 51 x 29 x 10 cm

TABLE DE TRAVAIL POUR ATELIER

- Mesures du banc assemblé: 148 x 60,5 x 90 cm
- Drawer measurements: 51 x 29 x 10 cm

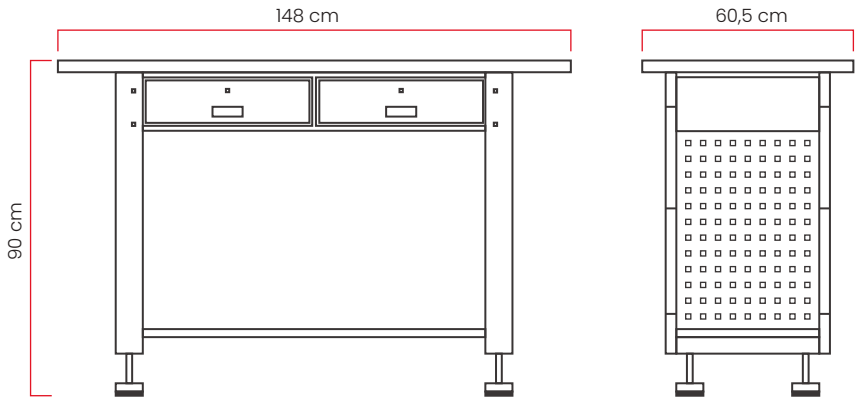

DA1202

BANCO DE TRABAJO

- Encimera de madera
- Robusta base de acero
- Dimensiones: 855 X 1340 X 455 mm
- Banco de trabajo ergonómico

WORK BENCH

- Wood countertop
- Sturdy steel base
- Dimensions: 855 X 1340 X 455 mm
- Ergonomic workbench

TABLE DE TRAVAIL

- Comptoir en bois
- Base en acier robuste
- Dimensions : 855 X 1340 X 455 mm
- Etabli ergonomique

DA1220L

MÓDULOS LATERALES

SIDE MODULES

MODULES LATERAUX

KG 39,7 KG

DA20–BLACK
DA20–RED

SUELO PARA TALLER

- Material: Virgin PP
- Tamaño unidad: 400*400 18 mm
- Color: Negro y rojo
- Packing: 34 Piezas por caja
- Modelo: 40x40X18 mm

FLOOR FOR WORKSHOP

- Material: Virgin PP
- Unit size: 400*400 18 mm
- Colour: Black and red
- Packing: 34 Pieces per box
- Model: 40x40X18 mm

PLANCHER POUR ATELIER

- Matériau : PP vierge
- Taille unitaire : 400*400 18 mm
- Couleur : Noir et rouge
- Emballage : 34 pièces par boîte
- Modèle : 40 x 40 X 18 mm

DA20-BLACK

DA20-RED

DA20–REDCORNER

ESQUINA

CORNER

COIN

DA20–REDEDGE

BORDE

- Material: Virgin PP
- Color: Rojo
- Modelo: 40x7x2 mm

EDGE

- Material: virgin PP
- Red color
- Model: 40x7x2 mm

BORD

- Matériau : PP vierge
- Couleur : rouge
- Modèle : 40 x 7 x 2 mm

dama

HIDRÁULICA
HYDRAULIC
HYDRAULIQUE

T840030D

GATO DE CARRETILLA 3 T
DOBLE BOMBA, ELEVACIÓN RÁPIDA

HYDRAULIC JACK 3 T
DOUBLE PUMP, FASTER ELEVATION

CRIC HYDRAULIQUE 3 T
DOUBLE POMPE, ÉLÉVATION PLUS RAPIDE

3T

- 3 T
- 133 mm
- 465 mm
- KG 30,7 KG

T840025D

GATO DE CARRETILLA 2.5 T EXTRA PLANO
EXTRA PLANO, DOBLE BOMBA, ELEVACIÓN RÁPIDA

LOW PROFILE FLOOR JACK HYDRAULIC 2.5 T
EXTRA FLAT, DOUBLE PUMP, FASTER ELEVATION

CRIC A PLANCHER BAS PROFIL HYDRAULIQUE 2,5 T
EXTRA PLAT, DOUBLE POMPE, ÉLÉVATION PLUS RAPIDE

2,5T

- 2.5 T
- 75 mm
- 505 mm
- KG 35,2 KG

T840025D–RN

RUEDAS NYLON PARA 25 D (JUEGO DE 4)

NYLON WHEELS FOR 25 D (SET OF 4)

ROUES NYLON POUR 25 D (JEU DE 4)

T830030PRO

GATO DE CARRETILLA 3T EXTRA PLANO

EXTRA PLANO, DOBLE BOMBA, ELEVACIÓN RÁPIDA

LOW PROFILE FLOOR JACK HYDRAULIC 3 T

EXTRA FLAT, DOUBLE PUMP, FASTER ELEVATION

CRIC A HYDRAULIQUE BAS PROFIL HYDRAULIQUE 3 T

EXTRA PLAT, DOUBLE POMPE, ÉLÉVATION PLUS RAPIDE

3T

3 T

95 mm

500 mm

KG 40,5 KG

DA2107

GATO DE CARRETILLA 2.5T EXTRA PLANO CON PEDAL

EXTRA PLANO, DOBLE BOMBA, ELEVACIÓN RÁPIDA, PEDAL

LOW PROFILE FLOOR JACK HYDRAULIC 2.5 T WITH PEDAL

EXTRA FLAT, DOUBLE PUMP, FASTER ELEVATION, PEDAL

CRIC A PLANCHER BAS PROFIL HYDRAULIQUE 2,5 T AVEC PÉDALE

EXTRA PLAT, DOUBLE POMPE, ÉLÉVATION PLUS RAPIDE, PÉDALE

2,5T

2.5 T

75 mm

510 mm

KG 35,2 KG

DA2126

BORRIQUETAS 3 T CON BLOQUEO / SET 2UDS

RATCHET LOCKING JACK STANDS 3 T / SET 2 UN

CHANDELLES 3 T / JEU 2 UN

3T

3 T

304 mm

444mm

KG 7 KG

- AJUSTE FÁCIL Y SEGURO
- BASE AMPLIA PARA MAYOR ESTABILIDAD
- SE ADAPTA A LA MAYORÍA DE VEHÍCULOS

- EASY AND SECURE ADJUSTMENT
- WIDE BASE FOR GREATER STABILITY
- FITS MOST VEHICLES

- AJUSTEMENT FACILE ET SÉCURISÉ
- BASE LARGE POUR UNE PLUS GRANDE STABILITÉ
- S'ADAPTE À LA PLUPART DES VÉHICULES

DA2126B

BORRIQUETAS 6 T CON BLOQUEO / SET 2UDS

RATCHET LOCKING JACK STANDS 6 T / SET 2 UN

CHANDELLES 6 T / JEU 2 UN

6T

6 T

406 mm

622 mm

KG 15 KG

- AJUSTE FÁCIL Y SEGURO
- BASE AMPLIA PARA MAYOR ESTABILIDAD
- SE ADAPTA A LA MAYORÍA DE VEHÍCULOS

- EASY AND SECURE ADJUSTMENT
- WIDE BASE FOR GREATER STABILITY
- FITS MOST VEHICLES

- AJUSTEMENT FACILE ET SÉCURISÉ
- BASE LARGE POUR UNE PLUS GRANDE STABILITÉ
- S'ADAPTE À LA PLUPART DES VÉHICULES

DA2126C

BORRIQUETAS 12 T CON BLOQUEO / SET 2UDS

RATCHET LOCKING JACK STANDS 12 T / SET 2 UN

CHANDELLES 12 T / JEU 2 UN

12T

12 T

465 mm

715 mm

KG 20 KG

- AJUSTE FÁCIL Y SEGURO
- BASE AMPLIA PARA MAYOR ESTABILIDAD
- SE ADAPTA A LA MAYORÍA DE VEHÍCULOS

- EASY AND SECURE ADJUSTMENT
- WIDE BASE FOR GREATER STABILITY
- FITS MOST VEHICLES

- AJUSTEMENT FACILE ET SÉCURISÉ
- BASE LARGE POUR UNE PLUS GRANDE STABILITÉ
- S'ADAPTE À LA PLUPART DES VÉHICULES

DA2122

GRÚA 2 T

CRANE 2 T

GRUE 2 T

2 T

150 mm

2170 mm

KG 82 KG

DA2123

GRÚA 1 T PERFIL BAJO

1 T LOW PROFILE CRANE

GRUE PROFIL BAS 1 T

1 T

80 mm

2500 mm

KG 86 KG

DA2133

GATO DE FOSO 500 KG

TRANSMISSION JACK 500 KG

VERIN DE FOSSE 500 KG

500 KG

1189 mm

2000 mm

KG 32 KG

DA2133-H

ACCESORIO ROTATIVO CAJA DE CAMBIOS

ROTARY GEARBOX ACCESSORY

ACCESSOIRE BOÎTE DE VITESSES ROTATIVE

500 KG

Ø30

KG 12,70 KG

DA2018

PRENSA HIDRÁULICA 20 T

HYDRAULIC PRESS 20 T

PRESSE HYDRAULIQUE 20 T

20 T

145 mm

1120 mm

500 mm

1860 mm

780 mm

KG 90 KG

DA2019

PRENSA HIDRÁULICA 30 T

HYDRAULIC PRESS 30 T

PRESSE HYDRAULIQUE 30 T

30 T

150 mm

980 mm

530 mm

1810 mm

900 mm

KG 147 KG

DA2020

PRENSA HIDRÁULICA 50 T

HYDRAULIC PRESS 50 T

PRESSE HYDRAULIQUE 50 T

50 T

235 mm

885 mm

650mm

1830 mm

1140 mm

KG 224 KG

DA2121

PRENSA HIDRO-NEUMÁTICA 30 T

HYDRO-PNEUMATIC PRESS 30 T

PRESSE HYDRO PNEUMATIQUE 30T

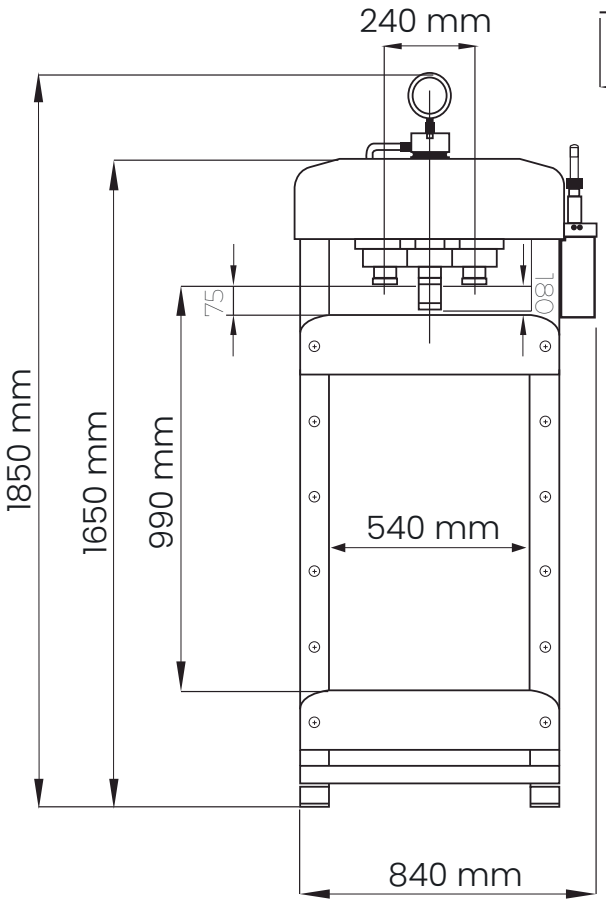

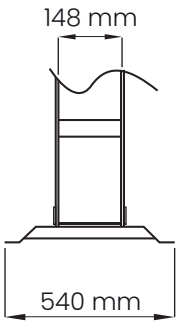

Pedal neumático
Pneumatic foot pump
Pédale pneumatique

30 T

150 mm

990 mm

540 mm

1850 mm

840 mm

KG 170 KG

Pantalla protectora
Grid guard
Écran de protection

Set de adaptadores
Press pin adapter set
Jeu d'adaptateurs

DA2221

PRENSA HIDRÁULICA 50 T

HYDRAULIC PRESS 50 T

PRESSE HYDRAULIQUE 50 T

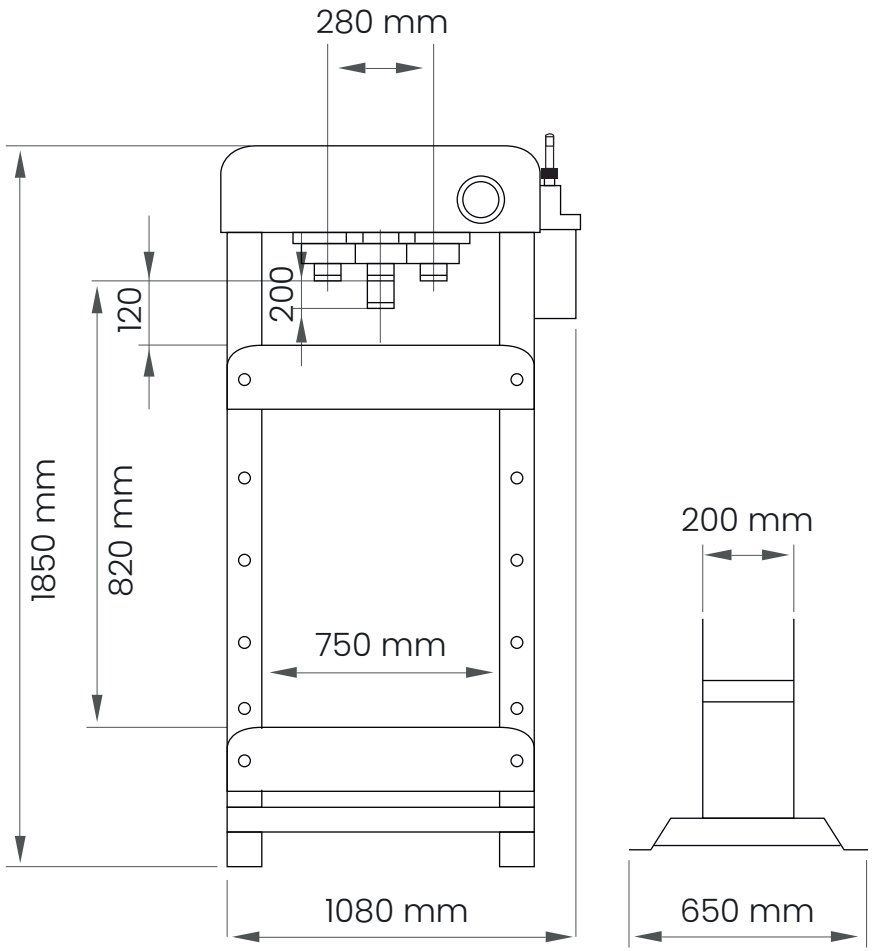

Cilindro deslizante con manija y perilla giratoria

Sliding cylinder with handle and rotatable knob

Cylindre coulissant avec poignée et bouton rotatif

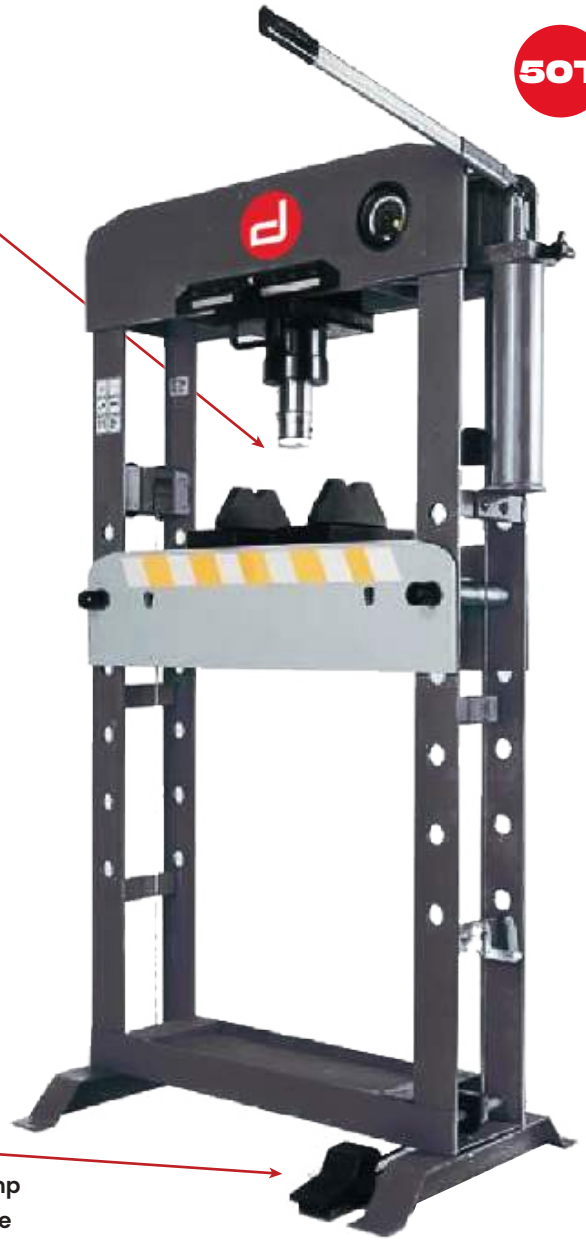

Pedal neumático

Pneumatic foot pump

Pédale pneumatique

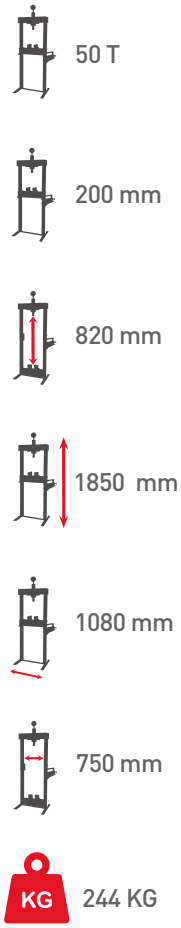

DA2321

PRENSA HIDRO-NEUMÁTICA 100 T

HYDRO-PNEUMATIC PRESS 100 T

PRESSE HYDRO PNEUMATIQUE 100T

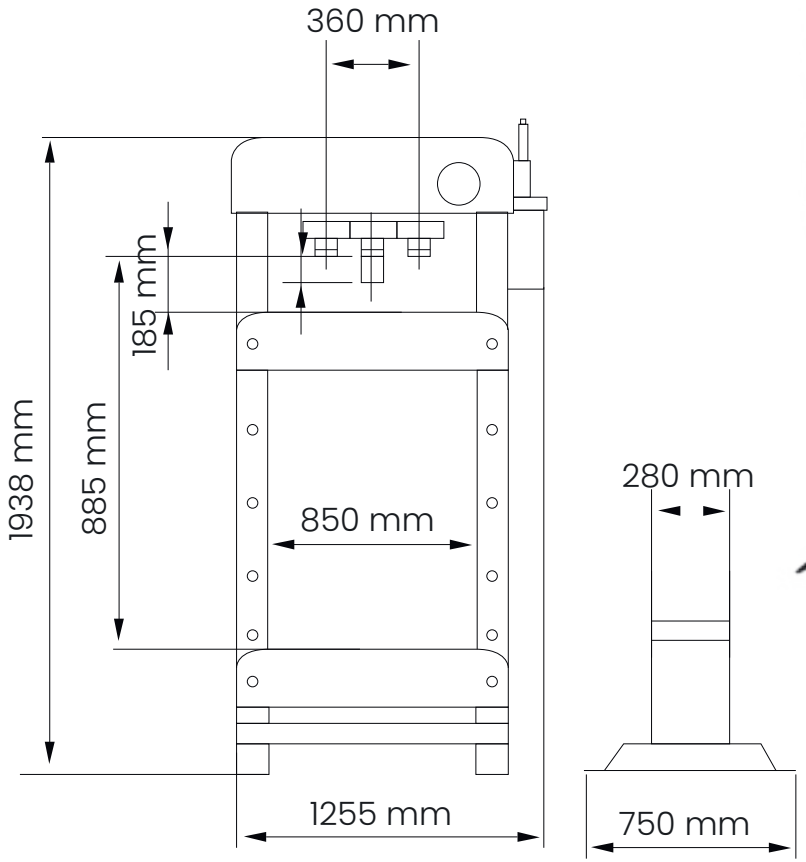

Interruptor de pedal pneumático

Pneumatic foot pedal switch

Pédale de commande pneumatique

100T

100 T

280 mm

885 mm

1938 mm

1255 mm

850 mm

KG 650 KG

DA2124

COMPRESOR DE MUELLES HIDRÁULICO 1 T

HYDRAULIC SPRING COMPRESSOR 1 T

COMPRESSEUR DE RESSORT HYDRAULIQUE 1 T

ESPECIFICACIONES

- Capacidad: 1000 kg
- Longitud máxima de trabajo: 490 mm
- Carrera de cilindro: 325 mm
- Tamaño de asiento: 4-6-1/2"

SPECIFICATIONS

- Capacity: 1000 kg
- Maximum working length: 490 mm
- Cylinder stroke: 325 mm
- Seat size: 4-6-1/2"

CARACTÉRISTIQUES

- Capacité : 1000 kg
- Longueur de travail maximale : 490 mm
- Course du vérin : 325 mm
- Taille du siège : 4-6-1/2"

KG 33 KG

DA2095

COMPRESOR HIDRÁULICO DE MUELLE MCPHERSON

- Dimensiones: 1320 x 690 x 520 mm
- Desplazamiento base superior: 226 mm
- Desplazamiento base inferior: 240 mm

Accesorios incluidos:

Garra de anclaje (1): 30 - 70 mm
Soporte (2): Ψ 75 - 110
Soporte (3): Ψ 110 - 140
Soporte (4): Ψ 140 - 190

MCPHERSON SPRING HYDRAULIC COMPRESSOR

- Dimensions: 1320 x 690 x 520 mm
- Upper base displacement: 226 mm
- Lower base displacement: 240 mm

Accessories included:

Anchor bracket (1): 30 - 70 mm
Support (2): Ψ 75 - 110
Support (3): Ψ 110 - 140
Support (4): Ψ 140 - 190

COMPRESSEUR HYDRAULIQUE A RESSORT MCPHERSON

- Dimensions : 1320 x 690 x 520 mm
- Deplacement supérieur : 226 mm
- Deplacement inférieur : 240 mm

Accessoires inclus :

Griffe d'ancrage (1): 30 - 70 mm
Support (2): Ψ 75 - 110
Support (3): Ψ 110 - 140
Support (4): Ψ 140 - 190

KG 112 KG

DA2116

PEDALERA- BOMBA ÓLEO - NEUMÁTICA

- Presión de trabajo: 70MPa
- Depósito de aceite: 1,6 L

PEDAL BOARD - OIL PUMP - PNEUMATIC

- Working pressure: 70MPa
- Oil tank: 1.6 L

PEDAL BOARD - POMPE A HUILE - PNEUMATIQUE

- Pression de travail : 70 MPa
- Réservoir d'huile : 1,6 L

KG 8,4 kg

DA2029

POSICIONADOR PL 12" / SET 2UDS

- Capacidad: 680 kg
- Anchura: 12"
- Carrera: 275 mm
- Rango de trabajo: 345 - 620 mm

POSITIONER PL 12" / SET 2 UNITS

- Capacity: 680 kg
- Width: 12"
- Stroke: 275mm
- Working range: 345 - 620 mm

GO JACK PL 12" / SET 2 UNITES

- Capacité : 680 kg
- Largeur : 12"
- Course : 275 mm
- Plage de travail : 345 - 620 mm

KG 18 kg

DA2015

BOMBA HIDRÁULICA

- Capacidad: 10 T

HYDRAULIC PUMP

- Capacity: 10T

POMPE HYDRAULIQUE

- Capacité : 10 T

DA2029—P

SOPORTE PARA POSICIONADORES

SUPPORT FOR POSITIONER

SUPPORT POUR POSITIONNEUR

DA2113

KIT DE CARROCERO 4 T

BODYBUILDER KIT 4T

KIT CARROSSERIE 4T

4T

KG 18 kg

ESPECIFICACIONES

- Capacidad: 4T
- Recorrido: 125 mm
- Altura mínima: 270 mm
- Tamaño: 600 x 340 x 180 mm

SPECIFICATIONS

- Capacity: 4T
- Travel: 125mm
- Minimum height: 270mm
- Size: 600 x 340 x 180mm

SPECIFICATIONS

- Capacité : 4T
- Déplacement : 125 mm
- Hauteur minimale : 270 mm
- Taille : 600 x 340 x 180 mm

DA2114

KIT DE CARROCERO 10 T

BODYBUILDER KIT 10T

KIT CARROSSERIE 10 T

10T

KG 31 kg

ESPECIFICACIONES

- Capacidad: 10 T
- Recorrido: 135 mm
- Altura mínima: 358 mm
- Tamaño: 740 x 420 x 170 mm

SPECIFICATIONS

- Capacity: 10 T
- Travel: 135mm
- Minimum height: 358 mm
- Size: 740 x 420 x 170mm

SPECIFICATIONS

- Capacité : 10 T
- Débattement : 135 mm
- Hauteur minimale : 358 mm
- Taille : 740 x 420 x 170 mm

DA2134

MESA ELEVADORA 300 KG

LIFTING TABLE 300 KG

TABLE ÉLÉVATRICE 300 KG

300 KG

500 x 810 mm

270 mm

760 mm

KG 64 KG

DA2135

MESA ELEVADORA 500 KG

LIFTING TABLE 500 KG

TABLE ÉLÉVATRICE 500 KG

500 KG

500 x 815 mm

280 mm

860 mm

KG 79 KG

DA2136

MESA ELEVADORA 1000 KG

LIFTING TABLE 1000 KG

TABLE ÉLÉVATRICE 1000 KG

1000 KG

500 x 1000 mm

415 mm

1000 mm

KG 112 KG

dama

NEUMÁTICA
PNEUMATIC
PNEUMATIQUE

DA402EL

GATO HIDRO-NEUMÁTICO INDUSTRIAL
INDUSTRIAL HYDRO-PNEUMATIC JACK
CRIC HYDRO-PNEUMATIQUE INDUSTRIEL

- 20 T / 40 T
- 0,8-1,2MPa
- 150 mm
- 409 mm
- 40 T (73 mm)
  20 T (66 mm)
- 75 + 45 mm
- KG 40 KG

40/20T

DA403JQL

GATO HIDRO-NEUMÁTICO INDUSTRIAL
INDUSTRIAL HYDRO-PNEUMATIC JACK
CRIC HYDRO-PNEUMATIQUE INDUSTRIEL

- 40 T / 20 T / 10 T
- 0,8-1,2MPa
- 130 mm
- 409 mm
- 40 T (57 mm)
  20 T (49 mm)
  10 T (53 mm)
- 75 + 45 mm
- KG 44 KG

40T/20T/10T

DA802J

GATO HIDRO-NEUMÁTICO INDUSTRIAL
INDUSTRIAL HYDRO-PNEUMATIC JACK
CRIC HYDRO-PNEUMATIQUE INDUSTRIEL

- 80 T / 50 T
- 0,8-1,2 MPa
- 230 mm
- 563 mm
- 80T (111 mm)
  50T (102 mm)
- 75 + 45 mm
- KG 106 KG

80/50T

DA301H

GATO HIDRO-NEUMÁTICO INDUSTRIAL
INDUSTRIAL HYDRO-PNEUMATIC JACK
CRIC HYDRO-PNEUMATIQUE INDUSTRIEL

- 30 T
- 0,9-1,2 MPa
- 360 mm
- 770 mm
- 267 mm
- 100 + 45 m
- KG 87 KG

30T

DA2T2L

GATO DE BALÓN LARGO

PNEUMATIC BALOON LONG JACK

CRIC BALLON PNEUMATIQUE LONG

2 T

0,7 - 1,0 MPa

115 mm

450 mm

18 KG

2T

DA2T2S

GATO DE BALÓN CORTO

SHORT BALOON JACK

CRIC BALLON COURT

2 T

0,7 - 1,0 MPa

115 mm

450 mm

15 KG

2T

DA2036

TANQUE INFLADOR 19 LITROS

- Disparador rápido
- Doble salida de aire
- Capacidad: 19 L
- Presión max: 10 bar
- Presión de trabajo: 6 - 8 bar

INFLATOR TANK 19 LITERS

- Quick trigger
- Double air outlet
- Capacity: 19L
- Max pressure: 10 bar
- Working pressure: 6 - 8 bar

GONFLEUR RÉSERVOIR 19 LITRES

- Déclenchement rapide
- Double sortie d'air
- Capacité : 19 L
- Pression maximale : 10 bars
- Pression de travail : 6 - 8 bars

13 KG

DA5015A

15M

MANGUERA AIRE 3/8" 15 M

AIR HOSE REEL 3/8" 15 M

ENROULEUR AIR 3/8" 15 M

18 bar / 250 psi

3/8"

15 M + 1,5 M

DA5010E

10M

MANGUERA ELÉCTRICA 10 M

ELECTRIC CABLE REEL 10 M

ENROULEUR DE CABLE ÉLECTRIQUE 10 M

1000 - 3000 W

220 - 230 V

10 M + 1 M

DA6000

EXTRACTOR DE INYECTORES NEUMÁTICO

PNEUMATIC INJECTOR EXTRACTOR

EXTRACTEUR D'INJECTEUR PNEUMATIQUE

DA1350

GENERADOR DE NITRÓGENO SEMI-AUTOMÁTICO

- Pureza del N2: 95 - 99%
- Presión de entrada de aire: 9 - 10 bar
- Demanda compresor de aire: 5,5 - 7,5 kw / 10 bar / 1 - 1,5 m³/min
- Presión de salida de nitrógeno: 1 - 6 bar
- Capacidad de salida: 30 - 50 L/min
- Capacidad tanque N2: 50 L
- Dimensiones: 620 x 445 x 1145 mm

SEMI-AUTOMATIC NITROGEN GENERATOR

- N2 purity: 95 - 99%
- Air inlet pressure: 9 - 10 bar
- Air compressor demand: 5.5 - 7.5 kw / 10 bar / 1 - 1.5 m³/min
- Nitrogen outlet pressure: 1 - 6 bar
- Output capacity: 30 - 50 L/min
- N2 tank capacity: 50 L
- Dimensions: 620 x 445 x 1145 mm

GÉNÉRATEUR D'AZOTE SEMI-AUTOMATIQUE

- Pureté N2 : 95 - 99 %
- Pression d'entrée d'air : 9 - 10 bar
- Demande du compresseur d'air : 5,5 - 7,5 kw / 10 bar / 1 - 1,5 m³/min
- Pression de sortie d'azote : 1 - 6 bar
- Capacité de sortie : 30 - 50 L/min
- Capacité du réservoir N2 : 50 L
- Dimensions : 620 x 445 x 1 145 mm

KG 77 kg

DA1370A/EN

GENERADOR DE NITRÓGENO AUTOMÁTICO

- Pureza del N2: 95 - 99%
- Presión de entrada de aire: 9 - 10 bar
- Demanda compresor aire: 5,5 - 7,5 kw / 10 bar / 1 - 1,5 m³/min
- Presión de salida de nitrógeno: 1-6 bar
- Capacidad de salida: 50-70 L/min
- Capacidad tanque N2: 50 L
- Dimensiones: 620 x 445 x 1145 mm

AUTOMATIC NITROGEN GENERATOR

- N2 purity: 95 - 99%
- Air inlet pressure: 9 - 10 bar
- Air compressor demand: 5.5 - 7.5 kw / 10 bar / 1 - 1.5 m³/min
- Nitrogen outlet pressure: 1-6 bar
- Output capacity: 50-70 L/min
- N2 tank capacity: 50 L
- Dimensions: 620 x 445 x 1145 mm

GÉNÉRATEUR D'AZOTE AUTOMATIQUE

- Pureté N2 : 95 - 99 %
- Pression d'entrée d'air : 9 - 10 bar
- Demande du compresseur d'air : 5,5 - 7,5 kw / 10 bar / 1 - 1,5 m³/min
- Pression de sortie d'azote : 1-6 bar
- Capacité de sortie : 50-70 L/min
- Capacité du réservoir N2 : 50 L
- Dimensions : 620 x 445 x 1 145 mm

KG 94 kg

dama

LUBRICACIÓN
LUBRICATION
LUBRIFICATION

DA0080

SUCCIONADORA DE ACEITE 80 L

- Capacidad del tanque: 80 L
- Capacidad del cuenco: 16 L
- Presión aire descarga aceite: 0,7-1 bar
- Rango temperatura de aceite: 40-60 °C

OIL SUCTION 80 L

- Tank capacity: 80 L
- Bowl capacity: 16 L
- Draining air pressure: 0.7-1 bar
- Oil temperature range: 40-60 °C

RÉCUPÉRATEUR PAR ASPIRATION HUILE 80 L

- Capacité du réservoir : 80 L
- Capacité du bol : 16 L
- Pression d'air de refoulement d'huile : 0,7-1 bar
- Plage de température d'huile : 40-60 °C

SA0079

ACCESORIO OPCIONAL

- Ampliación cazoleta
- Diámetro total: 550 mm

OPTIONAL ACCESSORY

- Bowl enlargement
- Overall diameter: 550mm

ACCESSOIRE EN OPTION

- Agrandissement du bol
- Diamètre total : 550 mm

DA2181

RECOLECTOR DE ACEITE

- Capacidad del tanque: 80 L
- Capacidad del cuenco: 16 L
- Presión aire de entrada: 6-8 bar
- Conexión entrada de aire: 1/4"
- Presión aire descarga aceite: 0,7 - 1 bar
- Rango temperatura de aceite: 40-60 °C
- Altura máxima: 1680 mm
- Altura mínima: 1025 mm

OIL DRAINER

Tank capacity: 80 L
Bowl capacity: 16 L
Input air pressure: 6-8 bar
Air intake connection: 1/4"
Oil discharge air pressure: 0,7 - 1 bar
Oil temperature range: 40-60 °C
Maximum height: 1680 mm
Minimun height: 1025 mm

RÉCUPÉRATEUR D'HUILE

- Capacité du réservoir : 80 L
- Capacité du bol : 16 L
- Pression d'air d'admission : 6-8 bar
- Connexion d'entrée d'air : 1/4"
- Pression d'air de décharge d'huile : 0,7 - 1 bar
- Plage de température d'huile : 40-60 °C
- Hauteur maximale : 1 680 mm
- Hauteur minimale : 1 025 mm

DA7103 3:1
DA7105 5:1

KIT MÓVIL CON BOMBA DE ACEITE PRESIÓN 3:1 / 5:1

MOBILE KIT WITH PRESSURE OIL PUMP 3:1 / 5:1

KIT MOBILE AVEC POMPE À HUILE À PRESSION 3:1 / 5:1

INCLUYE

- Bomba de aceite presión 3:1 o 5:1
- Válvula de control digital con manguera flexible de conexión
- Carro para barril de 180-200 kg
- Manguera de conexión de aceite de 1/2"x4m

INCLUDE

- Oil pump 3:1 or 5:1 pressure ratio
- Digital counter
- Trolley for 180-200 kg drum.
- Oil Hose 1/2"x4m

COMPREND

- Pompe à huile sous pression 3:1 ou 5:1
- Vanne de commande numérique avec tuyau de raccordement flexible
- Charriot pour fût de 180-200 kg
- Tuyau de raccordement d'huile 1/2 "x4 m

DA1900

CARRO BARRIL

DRUM TROLLEY

CHARRIOT POUR FÛT

- Carro para barril de 180-200 kg
- Drum trolley 180-200 kg
- Charriot pour fût de 180-200 kg

DA70031 3:1
DA70051 5:1

BOMBA DE ACEITE 3:1 / 5:1

• Longitud del tubo de succión:	940 mm
• Presión de aire de funcionamiento:	3-8 bar
• Máx. velocidad de flujo para trabajo continuo:	27 L / min
• Caudal máx. con manguera de 4 m y boquilla:	18 L / min
• Diámetro de tubo de succión:	34 mm
• Entrada de aire:	Quick plug
• Salida de aire:	1/2" BSP
• Tasa de presión:	3:1 - 5:1

OIL PUMP 3:1 / 5:1

Tube length:	940 mm
Air pressure:	3-8 bar
Max. flow rate for continuous work:	27 L/min
Flow rate max. with 4 m hose and nozzle :	18 L/min
Flow rate max. with 4 m hose and nozzle:	34 mm
Air inlet:	Quick plug
Air output:	1/2" BSP
Pressure rate:	3:1 - 5:1

POMPE A HUILE 3:1 / 5:1

• Longueur du tube d'aspiration :	940 mm
• Pression d'air de fonctionnement :	3-8 bar
• Max. débit pour un travail continu :	27 L/min
• Max. avec tuyau de 4 m et buse :	18 L/min
• Diamètre du tube d'aspiration :	34 mm
• Entrée d'air :	prise rapide
• Sortie d'air :	1/2" BSP
• Rapport de pression :	3:1 - 5:1

KG 12 KG

DA7096

MANGUERA HIDRÁULICA
HYDRAULIC HOSE
TUYAU HYDRAULIQUE

1/2 x 4 M

DA8098

DOSIFICADOR DIGITAL

• Rango de medida:	1 - 30 L/min
• Máxima presión de trabajo:	70 bar
• Mínima presión de trabajo:	3 bar
• Salida de aire:	1/2" BSP

DIGITAL COUNTER

• Measurement range:	1 - 30 L/min
• Maximum working pressure:	70 bar
• Minimum working pressure:	3 bar
Air output:	1/2" BSP

PISTOLET DE DISTRIBUTION D´HUILE

• Plage de mesure :	1 - 30 L/min
• Pression de service maximale :	70 bars
• Pression de service minimale :	3 bars
• Sortie d'air :	1/2" BSP

DA432

EXTRACTOR LÍQUIDO DE FRENOS

• Capacidad depósito:	6 L
• Presión máx. aceite:	3 bar
• Válvula de seguridad:	4 bar
• Longitud de manguera:	5 m

BRAKE FLUID EXTRACTOR

• Tank capacity :	6 L
• Max pressure. oil:	3 bar
• Safety valve:	4 bar
• Hose length:	5 m

EXTRACTEUR DE LIQUIDE DE FREIN

• Capacité du réservoir :	6 L
• Pression maximale. huile :	3 bars
• Soupape de sécurité :	4 bars
• Longueur du tuyau :	5 m

KG 8,9 KG

- **MALETÍN DE ACCESORIOS INCLUIDOS**
- **INCLUDED ACCESSORIES CASE**
- **COFFRET D'ACCESSOIRES INCLUS**

APOYANDO EL MUNDO DEL MOTOR

SUPPORTING THE WORLD OF MOTOR

SOUTENIR LE MONDE DU MOTEUR

dama

EQUIPAMIENTO DE TALLER
WORKSHOP ACCESSORIES
ACCESOIRES D'ATELIER

DA2031

CAMILLA PLEGABLE

CREEPER

BRANCARD PLIANT

460 x 160 x 480 mm

6,5 KG

DA2032

ASIENTO

STEEL CAR SEAT

SIÈGE

368 x 360 x 365 mm

3,8 KG

DA2033

CAMILLA PLEGABLE

- Capacidad: 110 kg
- Ruedas: 6 pzas.de 2"
- Dimensiones totales: 90.5x41.5x8.5cm
- Altura plegada: 35.5cm
- Largo: 36"

CONVERTIBLE CREEPER

- Capacity: 110 kg
- Wheels: 6 pcs. of 2"
- Overall dimensions: 90.5x41.5x8.5cm
- Folded height: 35.5cm
- Length: 36"

BRANCARD PLIANT

- Capacité : 110 kg
- Roues : 6 pièces de 2"
- Dimensions hors tout : 90,5 x 41,5 x 8,5 cm
- Hauteur plié : 35,5 cm
- Longueur : 36"

DA2042

DESMONTADORA MANUAL DE NEUMÁTICOS

MANUAL TIRE CHANGER

DEMONTE PNEUS MANUEL

ESPECIFICACIONES

• Capacidad máxima: 17"

Incluye:
- Pala destalonadora
- Mango para destalonar
- Eje
- Barra para desmontar

SPECIFICATIONS

• Maximum capacity: 17"

includes:
- Bead breaker blade
- Bead breaker handle
- 2 bars

CARACTÉRISTIQUES

• Capacité maximale : 17"

Comprend :
- Pelle à décoller
- Poignée détalonneuse
- Axe
- Barre à démonter

DA2125

ELEVADOR DE MOTOCICLETA MANUAL

MANUAL MOTORCYCLE LIFT

PONT MANUEL DE MOTO

450 kg | 780 mm | 1810 x 600 mm

195 mm | 2610 x 600 mm | KG 150 KG

DA2025

ELEVADOR DE MOTOCICLETA MANUAL

MANUAL MOTORCYCLE LIFT

PONT MANUEL DE MOTO

450 kg | 780 mm | 1810 x 600 mm

195 mm | 2610 x 600 mm | KG 150 KG

DA2044

CABALLETE TRASERO UNIVERSAL MOTOS

MOTORCYCLE SUPPORT

BEQUILLE ARRIERE UNIVERSELLE MOTO

200 KG | 200-280 mm | KG 4,8 KG

DA2138

GATO DE MOTOCICLETA

MOTORCYCLE JACK

PLIANT

500 KG

90 mm

405 mm

KG 14 KG

DA2046

TRAVIESA SOPORTE DE MOTOR

ENGINE SUPPORT 0.5T

SUPPORT MOTEUR

500 KG

1500 mm

KG 20 KG

DA2006

SOPORTE DE MOTOR

ENGINE STAND

SUPPORT DE MOTEUR

565 KG

KG 29,9 KG

DA2039

NIVELADOR PARA GRÚA

CRANE LEVELLER

NIVELEUR DE GRUE

680 KG

KG 5,5 / 6 KG

DA2040

CUÑAS / SET 2UDS

WHEEL CHOCKS / SET 2 UNITS

CALES / SET 2 UNITÉS

105 x 75 x 75 mm

Calzo de rueda de caucho

Rubber wheel chock

Cale de roue en caoutchouc

DA2043

PORTARROLLOS

ROLL HOLDER

PORTE-ROULEAU

KG 2,25 KG

DA2041

LAVAPIEZAS

PARTS WASHER

NETTOYEUR DES PIÈCES

75 L

Brocha incluida

Brush included

Pinceau inclus

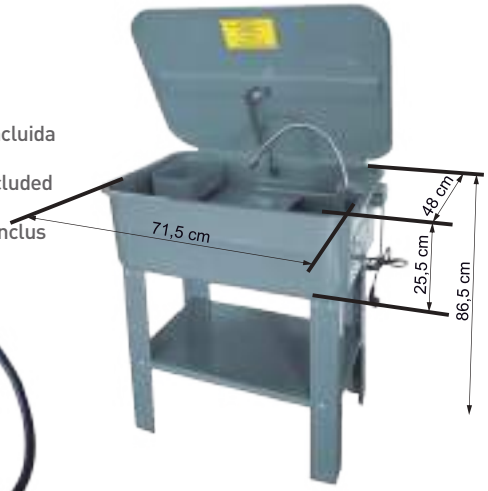

dama

HERRAMIENTA MANUAL
TOOLS
OUTILLAGE

DA1216

MALETÍN HERRAMIENTAS 215 PIEZAS

TOOLS SET 215 PCS

COFFRET D´UTILLAGE 215 PIECES

1/2, 1/4, 3/8

DA1298

MALETÍN HERRAMIENTAS 108 PIEZAS

TOOLS SET 108 PCS

COFFRET D´UTILLAGE 108 PIECES

1/2, 1/4

DA1294

MALETÍN HERRAMIENTAS 94 PIEZAS

TOOLS SET 94 PCS

COFFRET D´UTILLAGE 94 PIECES

1/2, 1/4

DA1400F

PISTOLA IMPACTO ½" NEUMÁTICA - 1495 NM

Selector de 3 posiciones para apretar
Carcasa de composite, ergonómica para un trabajo cómodo

Torque máximo:	1495NM
Velocidad de giro libre:	7500 rpm
Consumo de aire medio:	6,5 CFM

PNEUMATIC ½" IMPACT WRENCH - 1495 NM

3 fastening range selection
Ergonomic composite shell for comfortable work

Max torque:	1495NM
Free speed:	7500 rpm
Average air consumption:	6,5 CFM

CLÉS À CHOC PNEUMATIQUE ½ "- 1495 NM

Sélecteur 3 positions pour serrer
Boîtier composite ergonomique pour un travail confortable

Couple maximal:	1495NM
Vitesse de rotation libre:	7500 rpm
Consommation d'air moyenne:	6,5 CFM

185 cm

2.1 KG

1495 NM

DA3206

JUEGO DE 3 VASOS DE IMPACTO

SET OF 3 IMPACT SOCKETS

JEU DE 3 DOUILLES A CHOCS

17 mm 19 mm 21 mm

DA1250

LLAVE DINAMOMÉTRICA MANUAL 28-210NM

- Rango de apriete: 28 Nm – 210 Nm
- Tamaño de adaptador: 1/2'' (12.5 mm)
- Calibrado según estándar DIN EN ISO 6789
- Precisión: ± 4%
- Cabezal de liberación rápida
- Tuerca de bloqueo

MANUAL TORQUE WRENCH 28-210NM

- Tightening range: 28 Nm – 210 Nm
- Adapter size: 1/2" (12.5 mm)
- Calibrated according to DIN EN ISO 6789 standard
- Accuracy: ± 4%
- Quick release head
- Lock nut

CLÉ DYNAMOMETRIQUE MANUELLE 28-210NM

- Plage de serrage : 28 Nm – 210 Nm
- Taille de l'adaptateur : 1/2" (12,5 mm)
- Étalonné selon la norme DIN EN ISO 6789
- Précision : ± 4 %
- Tête à dégagement rapide
- Contre-écrou

dama

GAMA ELÉCTRICA
ELECTRICAL RANGE
GAMME ELECTRIQUE

DA1402E

PISTOLA DE IMPACTO ½" ELÉCTRICA 430 NM

Equipado con motor Brushless
Luz Led incorporada
Base de carga rápida
Par máximo: 430 NM
INCLUIDO: **Pistola eléctrica 430NM**
2 Baterías 20V (2.0Ah y 4.0Ah)
Cargador de baterías

IMPACT GUN ½" ELECTRIC 430 NM

Equipped with Brushless motor
Built-in LED light
Fast charging dock
Maximum torque: 430NM
INCLUDED: Electric 430NM Gun
2 20V Batteries (2.0Ah and 4.0Ah)
Battery charger

PISTOLET À CHOCS ½" ÉLECTRIQUE 430 NM

Équipé d'un moteur sans balais
Lumière LED intégrée
Station de charge rapide
Couple maximal: 430 NM
INCLUS: Pistolet électrique 430NM
2 batteries 20V (2.0Ah et 4.0Ah)
Chargeur de batteries

430 NM

Cuadradillo de 1/2"

20V 20Ah

20V 40Ah

DA1412E

TALADRO INALÁMBRICO

Equipado con motor Brushless
Luz Led incorporada
Función de impacto
Velocidad sin carga: 0-450/0-1500/min
Posiciones: 18+ 1
Torque máximo: 40 NM
Porta brocas 10mm sin llave
Batería y cargador no incluidos
INCLUIDO:
2 puntas de tornillo de doble extremo de 50 mm

IMPACT GUN ½" ELECTRIC 430 NM

Equipped with Brushless motor
Built-in LED light
Impact function
No-load speed: 0-450/0-1500/min
Positions: 18+ 1
Maximum torque: 40N
10mm keyless drill chuck
Battery and charger not included
INCLUDED:
2 x 50mm double ended screw bits

PISTOLET À CHOCS ½" ÉLECTRIQUE 430 NM

Équipé d'un moteur sans balais
Lumière LED intégrée
Fonction d'impact
Vitesse à vide : 0-450/0-1500/min
Postes : 18+ 1
Couple maximal : 40 NM
Mandrin sans clé de 10 mm
Batterie et chargeur non inclus
INCLUS:
2 embouts à vis à double extrémité de 50 mm

Doble extremo
50 mm

40 NM

0-450/ 0-1

Posiciones: 18+ 1

Porta brocas: 10mm sin llave

DA1422E

ATORNILLADOR DE IMPACTO INALÁMBRICO 200 NM

Equipado con motor Brushless
Luz Led incorporada
20V
Percusiones/Minutos: 0-2900bpm
Inserción: 1/4"
Batería y cargador no incluidos

CORDLESS IMPACT DRIVER 200 NM

Equipped with Brushless motor
Built-in LED light
20V
Percussions/Minutes: 0-2900bpm
Insertion: 1/4"
Battery and charger not included

VISSEUSE À CHOCS SANS FIL 200 NM

Équipé d'un moteur sans balais
Lumière LED intégrée
20V
Percussions/Minutes : 0-2900bpm
Insertion : 1/4"
Batterie et chargeur non inclus

20V

0-2900bpm

DA1402E – CARGFAST

BASE CARGADOR 20V

Entrada: 100-240VAC
50-60Hz
Salida: 21VDC

20V CHARGER BASE

Input: 100-240VAC
50-60Hz
Output: 21VDC

SOCLE CHARGEUR 20V

Entrée : 100-240 VCA
50-60Hz
Sortie : 21 VCC

DA1402E – BAT2A

BATERÍA DE LITIO 2.0Ah 20V

2.0 Ah · 20 V

LITHIUM BATTERY 2.0Ah 20V

2.0 Ah · 20 V

BATTERIE AU LITHIUM 2.0Ah 20V

2.0 Ah · 20 V

DA1402E – BAT4A

BATERÍA DE LITIO 4.0Ah 20V

2.0 Ah · 20 V

LITHIUM BATTERY 4.0Ah 20V

2.0 Ah · 20 V

BATTERIE AU LITHIUM 4.0Ah 20V

2.0 Ah · 20 V

DA1432E

RADIAL INALÁMBRICA

Equipado con motor Brushless
20 V
Tamaño del disco: 115 mm
Batería y cargador no incluidos

WIRELESS RADIAL

Equipped with Brushless motor
20 v
Disc Size: 115 mm
Battery and charger not included

RADIALE SANS FIL

Équipé d'un moteur sans balais
20 V
Taille du disque : 115 mm
Batterie et chargeur non inclus

115 mm

Motor Brushless

DA1442E

PULIDORA INALÁMBRICA

Equipado con motor Brushless
Dimensión de Órbita: 16 mm
Tamaño del disco: 150 mm
Batería y cargador no incluidos

CORDLESS POLISHER

Equipped with Brushless motor
Orbit Dimension: 16mm
Disc Size: 150 mm
Battery and charger not included

POLISSEUSE SANS FIL

Équipé d'un moteur sans balais
Dimension de l'orbite : 16 mm
Taille du disque : 150 mm
Batterie et chargeur non inclus

150 mm

Motor Brushless

Y EL DEPORTE

AND SPORTS

ET SPORT

dama

ILUMINACIÓN
ILUMINATION
ÉCLAIRAGE

DA4001

LÁMPARA PORTÁTIL 350/180 LÚMENES

- Principal: LED COB 5W
- Secundaria: LED SMD 3W
- Intensidad máxima: 350 lúmenes
- 2 modos de iluminación: máximo / frontal
- Autonomía: 2.5h / 5h
- Batería: Li-Ion 3.7V - 2000 mAh
- Recargable: cable USB (incluido)
- Tiempo de carga: 3h
- Dispone de regulador de intensidad
- Función power bank

PORTABLE LAMP 350/180 LUMENS

- Main lighting: LED COB 5W
- Secondary lighting: LED SMD 3W
- Maximum intensity: 350 lumens
- 2 lighting modes: Maximum / Front
- Autonomy: 2.5h / 5h
- Battery: Li-Ion 3.7V - 2000 mAh
- Rechargeable: USB (included)
- Loading time: 3h
- Intensity regulator
- Power bank

BALADEUSE PORTATIVE 350/180 LUMENS

- Principal : LED COB 5 W
- Secondaire : LED SMD 3 W
- Intensité maximale : 350 lumens
- 2 modes d'éclairage : maximum / avant
- Autonomie : 2,5h / 5h
- Batterie : Li-Ion 3,7 V - 2 000 mAh
- Rechargeable, câble : USB (inclus)
- Temps de charge : 3h
- Il a un régulateur d'intensité
- Fonction de banque d'alimentation

350/180 lm | 5H | 180º | 3,7V 2000 mAh | USB

DA4002

LÁMPARA PORTÁTIL 160 / 50 LÚMENES

- Principal: LED COB 3W
- Secundaria: LED SMD 3W
- Intensidad máxima: 160 lúmenes
- 2 modos de iluminación: máximo / frontal
- Autonomía: 2.5h / 3h
- Batería: Li-Ion 3.7V - 1200 mAh
- Recargable: cable USB (incluido)
- Tiempo de carga: 2.5h

PORTABLE LAMP 160 / 50 LUMENS

- Main lighting: LED COB 3W
- Secondary lighting: LED SMD 3W
- Maximum intensity: 160 lumens
- 2 lighting modes: Maximum / Front
- Autonomy: 2.5h / 3h
- Battery: Li-Ion 3.7V - 1200 mAh
- Rechargeable: USB (included)
- Loading time: 2.5h

BALADEUSE PORTATIVE 160 / 50 LUMENS

- Main: 3W COB LED
- Secondary: 3W SMD LED
- Maximum intensity: 160 lumens
- 2 lighting modes: maximum / front
- Autonomy: 2.5h / 3h
- Battery: Li-Ion 3.7V - 1200 mAh
- Rechargeable, cable: USB (included)
- Charging time: 2.5h

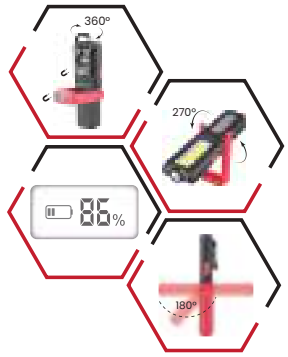

160/50 lm | 2,5 H | 180º | 3,7V 1200 mAh | USB

DA4004

LÁMPARA PORTÁTIL SLIM - 250 / 600 LÚMENES

- Frontal principal / secundaria: LED COB, 250/600 lúmenes
- Iluminación linterna: 120 lúmenes
- 2 modos de iluminación: Linterna y Frontal
- Batería: Li-ión 3,7 V - 2600 mAh
- Fuente de luz: 6W COB (frontal) / 3W SMD (linterna)
- Duración (frontal): 5h 30min / 2h 30min
- Duración (linterna): 10h
- Tiempo de carga: 4h
- Recargable: cable USB - C (incluido)
- Indicador de nivel de carga

SLIM PORTABLE LAMP - 250 / 600 LUMENS

- Main / secondary lighting: LED COB, 250/600 lumens
- Torch lighting: 120 lumens
- 2 lighting modes: Forch / Torch
- Battery: Li-ión 3,7 V - 2600 mAh
- Light source: 6W COB (front) / 3W SMD (torch)
- Autonomy (front): 5h 30min / 2h 30min
- Autonomy (torch): 10h
- Loading time: 4h
- Rechargeable: USB - C (included)
- Charge level indicator

BALADEUSE PORTATIVE SLIM - 250 / 600 LUMENS

- Avant principal/secondaire : LED COB, 250/600 lumens
- Éclairage de la lampe de poche : 120 lumens
- 2 modes d'éclairage : Lampe de poche et lampe frontale
- Batterie : Li-ion 3,7 V - 2600 mAh
- Source lumineuse : 6 W COB (avant) / 3 W SMD (lampe de poche)
- Durée (avant) : 5h 30min / 2h 30min
- Durée (lampe de poche) : 10h
- Temps de charge : 4h
- Câble rechargeable : USB - C (inclus)
- Indicateur de niveau de charge

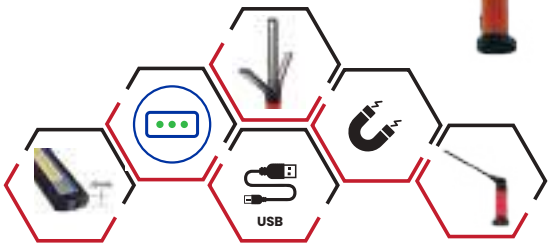

600/250 lm | 5H 30 M | 180º | 3,7V 2000 mAh | USB - C

DA4004S

LÁMPARA SLIM PLEGABLE CON BASE DE CARGA 600/200 LÚMENES

- Iluminación frontal LED: COB 600 lúmenes
- Iluminación linterna LED: 200 lúmenes
- 3 modos de iluminación: Linterna, Frontal y Roja
- Batería: 3,7 V 18650 Li-ion - 2000 mAh
- Fuente de luz: 10W COB (frontal) / 5W LED (linterna)
- Duración de la iluminación (frontal): 3h
- Duración de la iluminación (linterna): 3h
- Recargable vía: Base de Carga rápida y USB cable (incluido)
- Requiere: DC5V - 1A max (conector USB)
- Tiempo de carga: 3h
- Indicador de nivel de carga

FOLDING SLIM LAMP WITH LOADING BASE 600/200 LUMENS

LED front lighting: COB 600 lumens
LED flashlight lighting: 200 lumens
3 lighting modes: Flashlight, Front and Red
Battery: 3,7 V 18650 Li-ion - 2000 mAh
Light source: 10W COB (front) / 5W LED (flashlight)
Illumination duration (front): 3h
Illumination duration (flashlight): 3h
Rechargeable via: Quick Charge Dock and USB cable (included)
Requires: DC5V - 1A max (USB connector)
Loading time: 3h
Charge level indicator

BALADEUSE PLIANTE SLIM AVEC BASE DE RECHARGE 600/200 LUMENS

- Eclairage avant LED : COB 600 lumens
- Éclairage de la lampe de poche LED : 200 lumens
- 3 modes d'éclairage : Flashlight, Front et Red
- Batterie : 3,7 V 18650 Li-ion - 2000 mAh
- Source de lumière : 10 W COB (avant) / 5 W LED (lampe de poche)
- Durée d'éclairage (avant) : 3h
- Durée d'éclairage (lampe de poche) : 3h
- Rechargeable via : Base de charge rapide et câble USB (inclus)
- Nécessite : DC5V - 1A max (connecteur USB)
- Temps de charge : 3h
- Indicateur de niveau de charge

600 lm | 5H 30 M | 180º | 3,7V 2000 mAh | USB

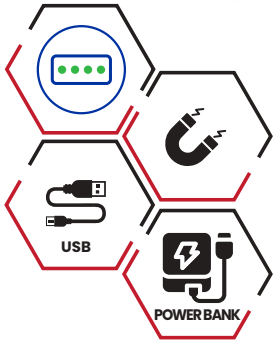

DA4006

PROYECTOR LED 1100 LÚMENES

- Iluminación: 10W COB
- Batería: 2x18650 Batería Li-ion 3,7V 4400mAh
- Modos: ON-OFF
- Fijación: Imán
- Reglaje: 100%-80%-60%-40%-20%
- Intensidad Max: 1100 Lúmenes
- Distancia haz de luz: 42 m
- Tiempo de funcionamiento: 3 h (Modo 100%)
- Tiempo de carga: 6 h
- Alimentación: 5V 2A
- Dimensiones: 170x170x47,5 mm
- Peso Neto: 702 g

FLOOD LIGHT 1100 LUMENS

- Lighting: 10W COB
- Battery: 2x18650 3.7V 4400mAh Li-ion battery
- Adjustment: 100%-80%-60%-40%-20%
- Max intensity: 1100 Lumens
- Beam distance: 42 m
- Autonomy: 3 h (100% mode)
- Charging time: 6 h
- Power supply: 5V 2A
- Dimensions: 170x170x47,5 mm
- Net Weight: 702 g

PROYECTEUR LED 1100 LÚMENES

- Éclairage : 10 W COB
- Batterie : 2 batteries Li-ion 18650 3,7 V 4 400 mAh
- Modes : MARCHE-ARRÊT
- Fixation : Aimant
- Ajustement : 100 %-80 %-60 %-40 %-20 %
- Intensité maximale : 1100 lumens
- Distance du faisceau lumineux : 42 m
- Autonomie : 3 h (mode 100 %)
- Temps de charge : 6 heures
- Alimentation : 5 V 2 A
- Dimensions : 170 x 170 x 47,5 mm
- Poids net : 702 g

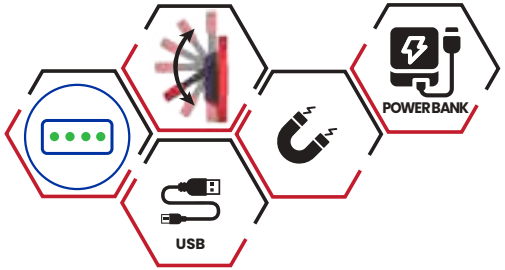

1100 lm

3 H

180º

3,7V 4400 mAh

USB

DA4007

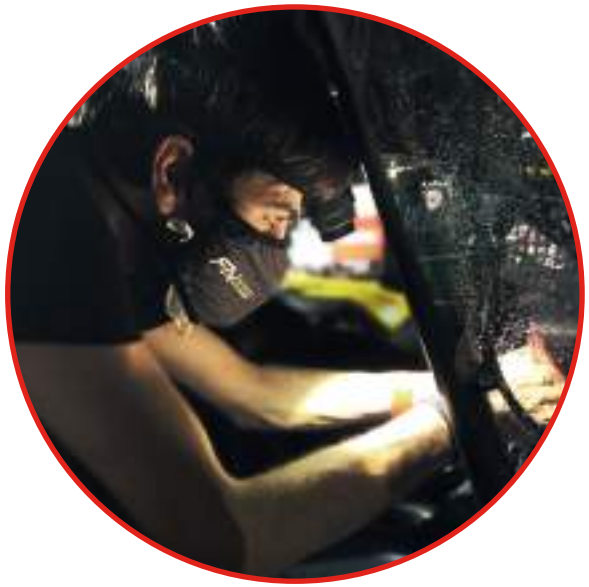

LÁMPARA FRONTAL - 260 / 100 LÚMENES

- Luz alta: 260 lúmenes
- Luz baja: 100 lúmenes
- Sensor: Encendido y apagado
- Batería: Li-Ion 3.7V - 1800 mAh
- Recargable: cable USB (incluido)
- Tiempo de carga: 3.5h
- Autonomía: 3h luz principal alta / 9h Luz principal baja

5 modos de iluminación:

- Luz principal alta
- Luz principal baja
- Luz intermitente
- Luz roja
- Luz roja intermintente

HEADLIGHT - 260 / 100 LUMENS

Main / secondary lighting: 260/100 lumens
Motion sensor
Battery: Li-Ion 3.7V - 1800 mAh
Rechargeable: USB (incluided)
Charging time: 3.5h
Autonomy: 3h Main High Light / 9h Main Low Light

5 lighting modes:

- High headlight
- Low headlight
- Flashing light
- Red light
- Flashing red light

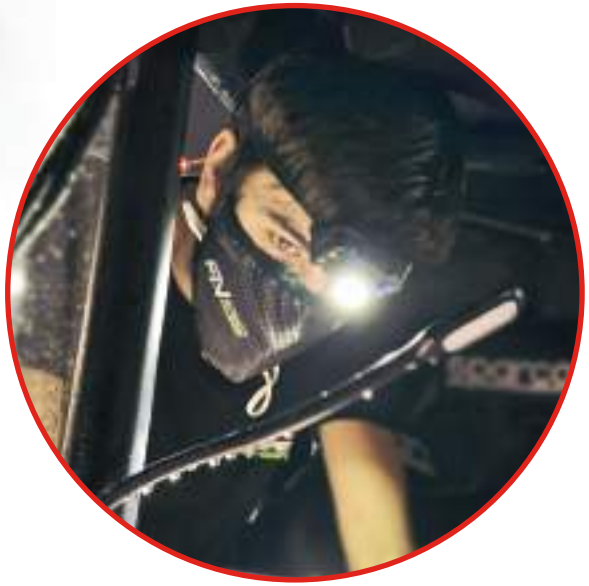

LAMPE FRONTALE - 260 / 100 LUMENES

- Haute luminosité : 260 lumens
- Faible luminosité : 100 lumens
- Capteur : activé et désactivé
- Batterie : Li-Ion 3,7 V - 1 800 mAh
- Câble rechargeable : USB (inclus)
- Temps de charge : 3,5 h
- Autonomie : 3 h d'éclairage principal élevé / 9 h d'éclairage principal faible

5 modes d'éclairage :

- Eclairage principal élevé
- Éclairage principal faible
- Voyant clignotant
- Lumière rouge
- Feu rouge clignotant

260/100 lm | 3-9 H | 3,7V 1800 mAh | Zoom | USB

DA4008

LÁMPARA DE CAPÓ - 500 / 1000 LÚMENES

- 2 intensidades de luminosidad 500 / 1000 lúmenes
- Bajo consumo de energía
- Hecho en aluminio, ajuste de 115 a 182 cm
- Distribución de luz a 180° sin sombras
- IP65/IK07 Trabajo seguro en entornos difíciles, resistente a golpes y vibraciones
- Mango de goma antideslizante / uso agradable
- Cargador y cable USB incluido

• Lúmenes:	1000/500
• CCT:	5650-6500 K
• Autonomía:	3/6 horas
• Tiempo de carga:	4.5 horas
• IP:	IP 65
• IK:	IK 07
• Entrada USB:	5V 1A
• Batería:	3.7V 4400mAH
• Dimensiones:	1156 x 185 x 706 mm
• Peso neto:	800 g
• Gancho giratorio:	360 °
• Gancho extensible:	153 mm a 1820 mm

BONNET LAMP - 500 / 1000 LUMENS

- 2 luminous intensities: 500 / 1000 lumens.
- Low energy consumption, low heat generation.
- Aluminum frame, adjustable length from 115 to 182 cm.
- Battery charging level indicators.
- With 180°light distribution without shadowing.
- P65/IK07 secure work in tough environment, and resistant to strokes, shocks and vibrations.
- Rubber handle for anti-slip and nice handling.

• Lumens:	1000/500
• CCT:	5650-6500K
• Autonomy:	3/6 hours
• Charging time:	4.5 hours
• IP:	IP65
• IK:	IK07
• USB input:	5V 1A
• Battery:	3.7V 4400mAH
• Dimensions:	1156 x 185 x 706 mm
• Net weight:	800g
• Rotatable hook:	360 °
• Extendable hook:	153 mm to 1820 mm

LAMPE CAPOT - 500 / 1000 LUMENS

- 2 intensités de luminosité 500/1000 lumens
- Faible consommation d'énergie
- Fabriqué en aluminium, réglage de 115 à 182 cm
- Répartition de la lumière à 180° sans ombres
- Travail sécurisé IP65/IK07 dans des environnements difficiles, Résistant aux chocs et aux vibrations
- Poignée en caoutchouc antidérapante / agréable à utiliser
- Chargeur et câble USB inclus

• Lumen :	1 000/500
• CCT :	5 650 - 6 500 K
• Autonomie :	3/6 heures
• Temps de charge :	4,5 heures
• IP :	IP65
• CI :	IK07
• Entrée USB :	5 V 1 A
• Batterie :	3,7 V 4 400 mAH
• Dimensions :	1 156 x 185 x 706 mm
• Poids net :	800 g
• Crochet rotatif :	360 °
• Crochet extensible :	153 mm à 1 820 mm

MICRO USB ON / OFF

1000 / 500 lm 3 / 6 H 3,7V 4400 mAh USB

DA4010

KIT 2 LÁMPARAS LED CON BASE DE INDUCCIÓN

- Fijación: Imán
- Brillo luz principal: 300 Lúmenes
- Brillo luz frontal: 35 Lúmenes
- Tiempo de funcionamiento: Luz principal aprox. 300lm 2h / 35lm 10h
- Tiempo de carga: 2.5 h
- Alimentación: Inducción
- Indicador de batería: Sí
- Peso Linterna: 160g
- Peso Neto 2 Linternas+Base: 550g

KIT 2 LED LAMPS WITH INDUCTION BASE

- Fixation: Magnet
- Main light brightness: 300 Lumens
- Front light brightness: 35 Lumens
- Operating time: Main light approx. 300lm 2h / 35lm 10h
- Charging time: 2.5 hours
- Power: Induction
- Battery indicator: Yes
- Flashlight Weight: 160g
- Net Weight 2 Flashlights+Base: 550g

KIT 2 BALADEUSE LED AVEC BASE À INDUCTION

- Fixation : Aimant
- Luminosité de la lumière principale : 300 lumens
- Luminosité de la lumière avant : 35 lumens
- Durée de fonctionnement : lumière principale env. 300lm 2h / 35lm 10h
- Temps de charge : 2,5 heures
- Puissance : Induction
- Indicateur de batterie : oui
- Poids de la lampe de poche : 160 g
- Poids net 2 lampes de poche + socle : 550 g

DA4010–L

LÁMPARA PORTÁTIL UNIDAD DE KIT DA4010

PORTABLE LAMP KIT UNIT DA4010

LAMPE PORTATIVE DU KIT DA4010 À L´UNITÉ

DA4010–IND

BASE DE INDUCCIÓN SUELTA DE KIT DA4010 DUAL

DA4010 DUAL KIT INDUCCIÓN SUELTA BASE

DA4010 KIT DOUBLE BASE À INDUCTION

DA4110

LINTERNA DE BOLSILLO

- Lúmenes: 250/100
- Autonomía: 1.5/3 h.
- Tiempo de carga(USB): 2.5 h
- Tiempo de carga(Inducción): 3 h
- Batería: 3.7V 1050mAH

POCKET TORCH

- Lumens: 250/100
- Autonomy: 1.5/3 h.
- Charging time(USB): 2.5h
- Charging time(Induction): 3h
- Battery: 3.7V 1050mAH

TORCHE DE POCHE

- Lumen : 250/100
- Autonomie : 1h30/3h.
- Temps de charge (USB) : 2,5 h
- Temps de charge (Induction): 3h
- Batterie : 3,7 V 1050 mAH

USB – C

DA4011

LUZ DE TRABAJO COB RECARGABLE

- 1W LED en la parte superior + COB 3Watt
- 3.7V/ 700 mAH
- MICRO USB

RECHARGEABLE COB WORK LIGHT

- 1W LED on the top + COB 3Watt
- 3.7V/ 700 mAH
- MICRO USB

LAMPE DE TRAVAIL COB RECHARGEABLE

- LED 1W sur le dessus + COB 3Watt
- 3.7V/ 700 mAH
- MICRO USB

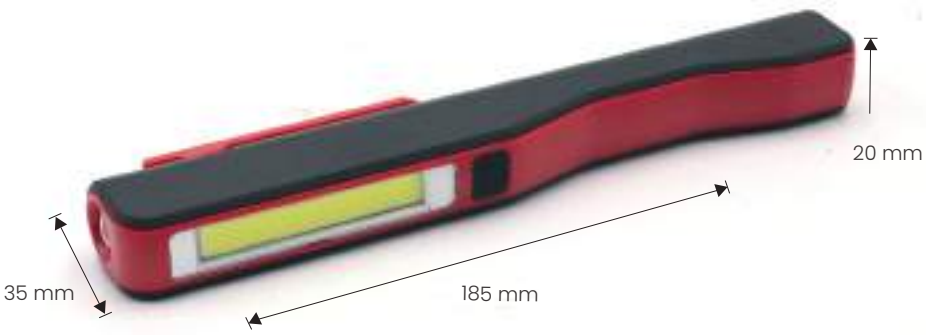

DA4112

LUZ DE EMERGENCIA/ BALIZA

- Lámpara para aviso de emergencia, accidente o avería en carretera
- Diseño compacto
- Visibilidad: Alcance a 1km
- Resistente al agua. Homologación IP65
- Funciona con 1 pila de 9V (no incuida)

EMERGENCY LIGHT/ BEACON

- Lamp for warning of emergency, accident or breakdown on the road.
- Compact design
- Visibility: Range at 1km
- Waterproof. IP65 approval
- Works with 1 9V battery (not included)

LAMPE DE SÉCURITÉ / GYROPHARE

- Lampe d'avertissement d'urgence, d'accident ou de panne sur la route
- Design compact
- Visibilité : Portée à 1km
- Resistant à l'eau. Homologation IP65
- Fonctionne avec 1 pile 9V (non incluse)

GRAN EQUIPO
GREAT TEAM
GRANDE ÉQUIPE

dama

LIMPIEZA, PROTECCIÓN Y EQUIPOS ANDIVIDUALES
CLEANING, PROTECTION AND INDIVIDUAL TEAMS
NETTOYAGE, PROTECTION ET ÉQUIPEMENT INDIVIDUEL

DA1523

KIT DE PROTECCIÓN 5 EN 1

- Kit de protección para vehículos
- Protección de volante
- Protección de palanca de cambios
- Protección de freno de mano
- Protección de asiento
- Protección de suelo

5 IN 1 PROTECTION KIT

- Protection kit for vehicles
- Steering wheel protection
- Gear lever protection
- Parking brake protection
- Seat protection
- Floor protection

KIT DE PROTECTION 5 EN 1

- Kit de protection pour véhicules
- Protection du volant
- Protection du levier de vitesses
- Protection du frein de stationnement
- Protection du siège
- Protection du sol

DF100

GEL HIGIENIZANTE 100 ML

Gel que mezcla sinérgicamente agentes hidratantes de la piel e ingredientes con efecto higienizante para ayudar a mantener las manos limpias y seguras frente a agentes patógenos. Se recomienda siempre que haya suciedad considerable lavar previamente las manos con jabón y arrastrar con agua. Cuando las manos estén limpias aplicar este gel que ayuda a mantenerlas hidratadas e higienizadas.

- Aspecto: Gel incoloro de alta viscosidad
- Olor: Característico
- pH (al 100%): 4.5 ± 0,5
- Densidad: 1.02± 0,01 g/ml a 20ºC
- Capacidad: 100ml
- Unidades por caja: 120uds

SANITIZING GEL 100 ML

Gel that synergistically mixes skin moisturizing agents and ingredients with a sanitizing effect to help keep hands clean and safe from pathogens. Whenever there is considerable dirt, it is recommended to first wash your hands with soap and wash with water. When your hands are clean, apply this gel that helps keep them hydrated and sanitized.

- Appearance: High viscosity colorless gel
- Characteristic smell
- pH (at 100%): 4.5 ± 0.5
- Density: 1.02± 0.01 g/ml at 20ºC
- Capacity: 100ml
- Units per box: 120 units

GEL ASSAINISSANT 100 ML

Gel qui mélange en synergie des agents hydratants pour la peau et des ingrédients à effet désinfectant pour aider à garder les mains propres et à l'abri des agents pathogènes. Chaque fois qu'il y a beaucoup de saleté, il est recommandé de se laver d'abord les mains avec du savon et de les laver à l'eau. Lorsque vos mains sont propres, appliquez ce gel qui aide à les garder hydratées et désinfectées.

- Apparence : gel incolore à haute viscosité
- Odeur caractéristique
- pH (à 100 %) : 4,5 ± 0,5
- Densité : 1,02 ± 0,01 g/ml à 20 °C
- Capacité : 100 ml
- Unités par boîte : 120 unités

100 ml

DF500

GEL HIGIENIZANTE 500 ML

Limpiador de manos higienizante sin aclarado.
Limpieza higiénica completa de manos sin aclarado por su contenido en alcohol etílico (70%). Uso externo. Aplicar sobre piel sana. No ingerir. Evitar el contacto con los ojos. Mantener fuera del alcance de los niños. Inflamable.

- Aspecto: Gel incoloro de alta viscosidad
- Olor: Característico
- pH (al 100%): 4.5 ± 0,5
- Densidad: 1.02± 0,01 g/ml a 20ºC
- Capacidad: 500ml
- Unidades por caja: 20uds

500 ml

SANITIZING GEL 500 ML

Sanitizing hand cleaner without rinsing.
Complete hygienic cleaning of hands without rinsing due to its ethyl alcohol content (70%). External use. Apply on healthy skin. Do not eat. Avoid contact with eyes. Keep out of the reach of children. Flammable.

- Appearance: High viscosity colorless gel
- Characteristic smell
- pH (at 100%): 4.5 ± 0.5
- Density: 1.02± 0.01 g/ml at 20ºC
- Capacity: 500ml
- Units per box: 20 units

GEL ASSAINISSANT 500 ML

Nettoyant désinfectant pour les mains sans rinçage.
Nettoyage hygiénique complet des mains sans rinçage grâce à sa teneur en alcool éthylique (70%). Usage externe. Appliquer sur une peau saine. Ne pas manger. Éviter le co ntact visuel. Garder hors de la portée des enfants. Inflammable.

- Apparence : gel incolore à haute viscosité
- Odeur caractéristique
- pH (à 100 %) : 4,5 ± 0,5
- Densité : 1,02 ± 0,01 g/ml à 20 °C
- Capacité : 500 ml
- Unités par boîte : 20 unités

GELHIDROSEV.5L

LIMPIADOR DE MANOS HIDROALCOHÓLICO 5 LITROS

Limpiador de manos higienizante sin aclarado.
Limpieza higiénica completa de manos sin aclarado por su contenido en alcohol etílico (70%). Uso externo. Aplicar sobre piel sana. No ingerir. Evitar el contacto con los ojos. Mantener fuera del alcance de los niños. Inflamable.

- Color: Azul
- Aspecto: Hidrogel
- Olor: Característico

Composición:

INCI	(%)
Alcohol Denat	70%
Aqua (Water)	25-30%
Glycerin	0-5%
Cellulose Gum	0-1%
CI 42090	0-0.1%

5 l

HYDROALCOHOLIC HAND CLEANER 5 LITERS

Sanitizing hand cleaner without rinsing.
Complete hygienic cleaning of hands without rinsing due to its ethyl alcohol content (70%). External use. Apply on healthy skin. Do not eat. Avoid contact with eyes. Keep out of the reach of children. Flammable.

- Color blue
- Appearance: Hydrogel
- Characteristic smell

Composition:

INCI	(%)
Alcohol Denat	70%
Aqua (Water)	25-30%
Glycerin	0-5%
Cellulose Gum	0-1%
IC 42090	0-0.1%

NETTOYANT HYDROALCOOLIQUE POUR LES MAINS 5 LITRES

Nettoyant désinfectant pour les mains sans rinçage.
Nettoyage hygiénique complet des mains sans rinçage grâce à sa teneur en alcool éthylique (70%). Usage externe. Appliquer sur une peau saine. Ne pas manger. Éviter le contact visuel. Garder hors de la portée des enfants. Inflammable.

- Couleur bleu
- Apparence : Hydrogel
- Odeur caractéristique

Composition:

INCI	(%)
Alcool Denat	70%
Aqua (Eau)	25-30%
Glycérine	0-5%
Gomme Cellulosique	0-1%
CI 42090	0-0,1 %

DA1530-D

TERMÓMETRO POR INFRARROJO

- Rango de temperatura corporal: de 35.0 ºC a 42.0 ºC/95.6 a 107.9 ºF
- Rango de temperatura de superficies: de 0 ºC a 100 ºC/32 a 212 ºF
- Resolución de pantalla: 0.1 ºC/0.1 ºF
- Distancia de medición: 3 - 5 CM
- Tiempo de respuesta: 0.1s
- Potencia: DC3V (2*AA battery)
- Condiciones de almacenamiento: -20 ºC -55 ºC
- Humedad relativa: <93%

INFRARED THERMOMETER

- Body temperature range: 35.0 ºC to 42.0 ºC/95.6 TO 107.9 ºF
- Surface temperature range: 0 ºC TO 100 ºC/32 TO 212 ºF
- Display resolution: 0.1ºC/0.1ºF
- Measurement distance: 3 - 5CM
- Response time: 0.1s
- Power: DC3V (2*AA battery)
- Storage conditions: -20ºC -55ºC
- Relative humidity: <93%

THERMOMÈTRE INFRAROUGE

- Plage de température corporelle : 35,0 °C à 42,0 °C/95,6 à 107,9 °F
- Plage de température de surface : 0 °C à 100 °C/32 à 212 °F
- Résolution d'affichage : 0,1 °C/0,1 °F
- Distance de mesure : 3 - 5 cm
- Temps de réponse : 0,1 s
- Alimentation : DC3V (2 piles AA)
- Conditions de stockage : -20ºC -55ºC
- Humidité relative : < 93 %

OZ10-1

GENERADOR DE OZONO

El Ozono actúa como un desinfectante y un antiséptico, eliminando las bacterias, virus, olores, ...

- Salida de ozono: 10000mg
- Potencia: 126w
- Flujo de aire: 260m3
- Tensión: 220v
- Área de trabajo: 80 -120m2
- Tiempo coche: 10 -15mins
- Temporizador: 1-60 minutos
- Peso bruto: 3,8 kg / pcs
- Dimensiones: 323 * 162 * 184 mm
- Generador de ozono de aire comercial
- Prefiltro de la placa de ozono de por vida: 10000 h

OZONE GENERATOR

Ozone acts as a disinfectant and an antiseptic, eliminating bacteria, viruses, odors, ...

- Ozone output: : 10000mg
- Power: 126w
- Airflow: 260m3
- Voltage: 220v
- Work area: 80 -120m2
- Car time: 10 -15mins
- Timer: 1-60 minutes
- Gross weight: 3.8kg/pcs
- Dimensions: 323 * 162 * 184mm
- Commercial air ozone generator
- Lifetime ozone plate pre-filter: 10000 h

GÉNÉRATEUR D'OZONE

Ozone acts as a disinfectant and an antiseptic, eliminating bacteria, viruses, odors, ...

- Ozone output: : 10000mg
- Power: 126w
- Airflow: 260m3
- Voltage: 220v
- Work area: 80 -120m2
- Car time: 10 -15mins
- Timer: 1-60 minutes
- Gross weight: 3.8kg/pcs
- Dimensions: 323 * 162 * 184mm
- Commercial air ozone generator
- Lifetime ozone plate pre-filter: 10000 h

NOTAS / NOTES :

SUMINISTROS DAMA RL SPAIN, SL

Carril Acequia de Alguazas 36, Barrio del Progreso 30012 - Murcia (Spain)
T: +34 968 132 710 - info@damarl.com

WWW.DAMARL.COM

versión **V.1.23**

SUMINISTROS DAMA RL SPAIN, SL

Carril Acequia de Alguazas 36, Barrio del Progreso 30012 Murcia (Spain)
T: +34 968 132 710 - info@damarl.com

INSTAGRAM FACEBOOK LINKEDIN YOUTUBE

WWW.DAMARL.COM