ELEVADOR DE RUEDAS

DM80WL

Datos técnicos:
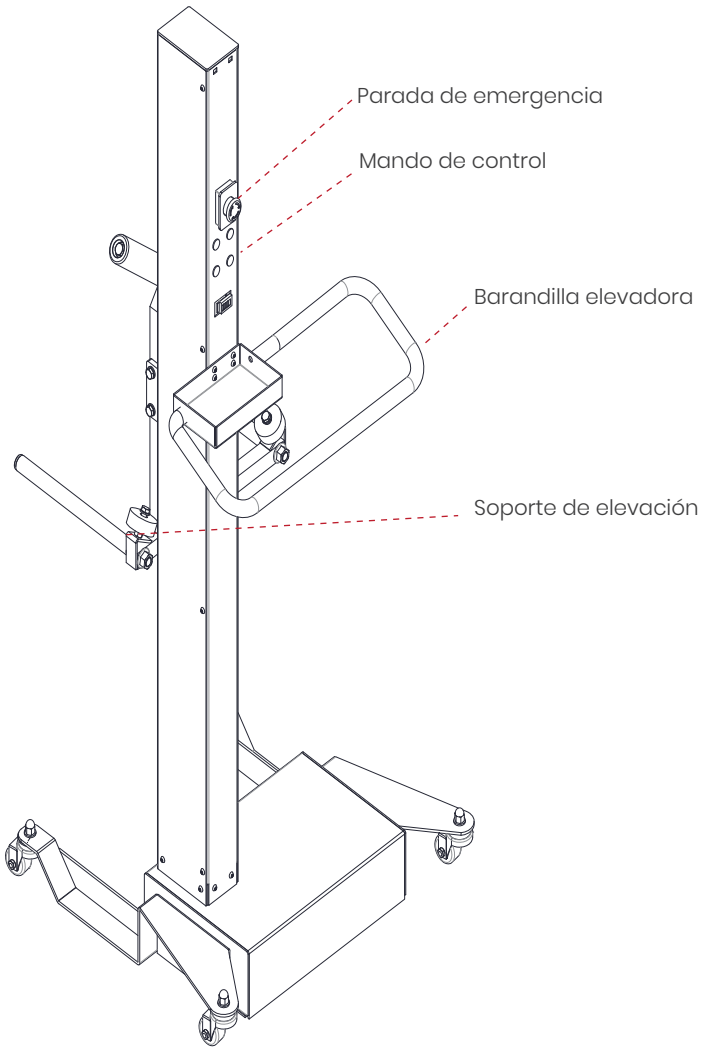
Potencia:	180 W
Alimentación:	24V/20Ah
Altura Maxima:	1290 mm
Capacidad:	80 Kg
Peso total:	77 Kg